www.bofill.es

CHIMENEAS MODULARES
MODULAR CHIMNEYS

Bofill®
DESDE - SINCE 1892

TUBERÍA PARA CHIMENEA MODULAR DE **SIMPLE PARED**

SINGLE WALL MODULAR CHIMNEY

TÜVRheinland CERT ISO 9001

Empresa con un sistema de calidad certificado según **DIN EN ISO 9001:2000**
Company with an established quality system according to **DIN EN ISO 9001:2000**

AENOR CE

AFITI LICOF Centro de Ensayos e Investigación del Fuego

ilac-MRA Danmark

Bofill
Since 1892

Bofill

La tranquilidad de confiar en quien te da seguridad

The calm to trust someone
you can realy be sure

bofill.es

SP

Tubería para Chimenea Modular de Simple Pared

Single Wall Modular Chimney

CE

Bofill

Since 1892

Índice
Index

Tubería simple pared Ø 80 a 300 mm / Single wall pipe Ø 80 to 300 mm 03
Lisflex - Tubería flexible / Flexible piping 14
Ficha técnica Ø 80 a 300 mm / Technical data Ø 80 to 300 mm 15
Tubería simple pared grandes diámetros Ø 350 a 700 mm / Big diameters pipes Ø 350 to 700 mm 17
Ficha técnica Ø 350 a 700 mm / Technical data Ø 350 to 700 mm 23
Tubería simple pared estanca Serie 310 Ø 80 a 300 mm / Deadlock single wall pipe 310 Series Ø 80 to 300 mm 25
Ficha técnica Ø 80 a 300 mm / Technical data Ø 80 to 300 mm 35
Cálculo de medidas y desviaciones en grados / Calculation to deflect in degree and sizes 36
Instrucciones de montaje / Instructions of assembly 39
Tubería acero galvanizado 0,5 mm Ø 80 a 150 mm / 0,5 mm galvanized steel Ø 80 to 150 mm 41
Ficha técnica Ø 80 a 150 mm / Technical data Ø 80 to 150 mm 47
Tubería acero galvanizado 0,8 mm Ø 120 a 700 mm / 0,8 mm galvanized steel Ø 120 to 700 mm 49
Ficha técnica Ø 120 a 700 mm / Technical data Ø 120 to 700 mm 59
Tubería acero vitrificado negro brillante Ø 80 a 200 mm / Gloss black glass-lined steel Ø 80 to 200 mm 61
Ficha técnica Ø 80 a 200 mm / Technical data Ø 80 to 200 mm 66
Tubería acero vitrificado negro mate Ø 80 a 100 mm / Matt black glass-lined steel Ø 80 to 100 mm 69
Ficha técnica Ø 80 a 200 mm / Technical data Ø 80 to 200 mm 73
Elementos / Elements 74
Instrucciones de montaje / Instructions of assembly 76
Cálculo de medidas y desviaciones en grados / Calculation to deflect in degree and sizes 77

Bofill
Since 1892

Tubería para Chimenea Modular de Simple Pared

Single Wall Modular Chimney

bofill.es

SP

Tubería para Chimenea Modular de Simple Pared

Single Wall Modular Chimney

Bofill
Since 1892

Ø80>300

Ø 80 / 100 / 110 / 120 / 125 / 130 / 140 / 150 / 160 / 175 / 180 / 200 / 250 / 300 mm

EN ACERO INOXIDABLE, PARA CALDERAS A LEÑA, GAS PROPANO, GAS NATURAL, GASÓLEO, BIOGAS Y PELLETS, O PARA EXTRACCIÓN.

IN STAINLESS STEEL, FOR SYSTEM BOILERS USING FIREWOOD, PROPANE GAS, NATURAL GAS, HEATING FUEL, BIOGAS OR PELLETS, OR FOR VENTING.

APLICACIONES:
Para instalaciones y evacuación de humos provinentes de combustibles sólidos y líquidos.
Para evacuación de humos provinentes de aparatos a gas (en este caso es necesario instalar juntas de silicona)
Para extracción de aires viciados y humos de cocina.
Conductos verticales para la descarga de materiales diversos embolsados (por ejemplo, ropa sucia).

VENTAJAS:
Facilidad de montaje.
También puede instalarse con la brida BriuE.
Amplia gama de accesorios, que ofrecen soluciones para cualquier instalación.
Parte interna sin rugosidad para reducir la perdida de carga.

APPLICATIONS:
For installations of solid and liquid.
For exhausting fumes from gas-fired devices (in the case, silicone seals must be installed).
To vitiated air extraction and cooking fumes.
Vertical tubes for disposal of varios bagged materials (for example, soiled clothes).

ADVANTAGES:
Easy assembly.
You can install the clamp BriuE.
Wide range of accessories that offer solutions for any installation.
Inner part without roughness to reduce the pressure drop.

SP

Ø80>300

Tubería para Chimenea Modular de Simple Pared

Single Wall Modular Chimney

Bofill
Since 1892

TI

Tubos

Pipes

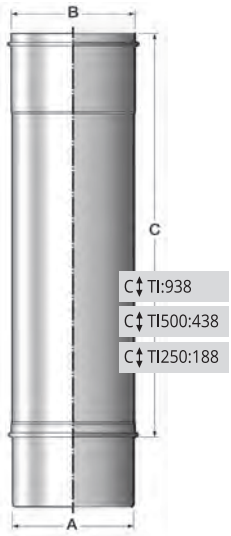

Ø	A ext	B int
80	79	80
100	99	100
110	109	110
120	119	120
125	124	125
130	129	130
140	139	140
150	149	150
160	159	160
175	174	175
180	179	180
200	199	200
250	249	250
300	299	300

Serie 200 / *200 series*

Unidades expresadas en mm
Units are in mm

TEI

Tubo extensible 256 a 456

Extensible pipe
256 to 456

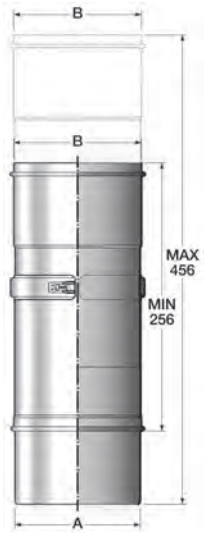

Ø	A ext	B int
80	79	80
100	99	100
110	109	110
120	119	120
125	124	125
130	129	130
140	139	140
150	149	150
160	159	160
175	174	175
180	179	180
200	199	200
250	249	250
300	299	300

Serie 200 / *200 series*

Unidades expresadas en mm
Units are in mm

CI45

Codo 45º

Elbow 45º

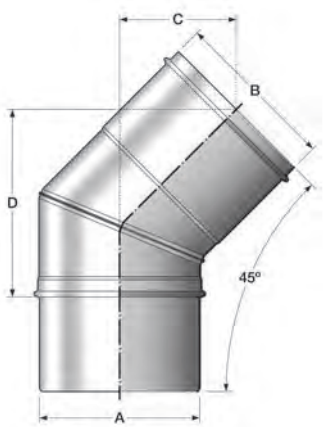

Ø	A ext	B int	C	D
80	79	80	72	113
100	99	100	75	120
110	109	110	79	126
120	119	120	77	127
125	124	125	78	129
130	129	130	79	131
140	139	140	80	134
150	149	150	82	138
160	159	160	83	141
175	174	175	85	147
180	179	180	86	148
200	199	200	89	155
250	249	250	96	173
300	299	300	104	191

Serie 200 / *200 series*

Unidades expresadas en mm
Units are in mm

SP

Ø80>300

Tubería para Chimenea Modular de Simple Pared

Single Wall Modular Chimney

Bofill
Since 1892

CI90

Codo 90º

Elbow 90º

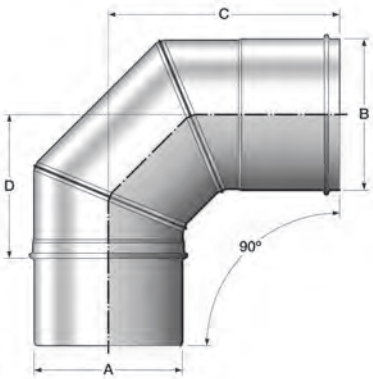

Ø	A ext	B int	C	D	
80	79	80	151	93	
100	99	100	161	103	
110	109	110	166	108	
120	119	120	171	113	
125	124	125	173	115	
130	129	130	176	118	
140	139	140	181	121	
150	149	150	186	128	
160	159	160	191	133	
175	174	175	198	140	
180	179	180	201	143	
200	199	200	211	153	
250	249	250	236	178	
300	299	300	271	213	

Serie 200 / *200 series*

Unidades expresadas en mm
Units are in mm

TMM45

Te 45º salida macho

T-piece 45º male opening

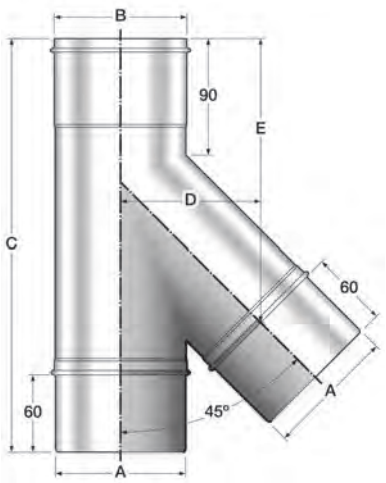

Ø	A ext	B int	C	D	E	
80	79	80	295	115	219	
100	99	100	322	132	241	
110	109	110	336	141	251	
120	119	120	350	150	262	
125	124	125	357	154	267	
130	129	130	364	158	272	
140	139	140	378	167	283	
150	149	150	393	175	294	
160	159	160	407	184	304	
175	174	175	428	196	320	
180	179	180	435	201	325	
200	199	200	463	218	346	
250	249	250	534	260	400	
300	299	300	605	303	453	

Serie 200 / *200 series*

Unidades expresadas en mm
Units are in mm

TMM90

Te 90º salida macho

T-piece 90º male opening

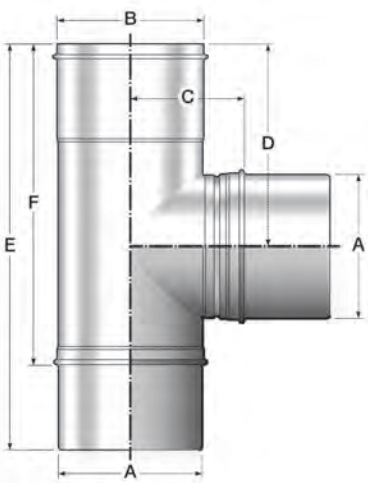

Ø	A ext	B int	C	D	E	F
80	79,34	79,94	70	125,8	252	197
100	99,39	99,99	80	130,8	262	207
110	109,26	109,86	85	140,8	282	227
120	119,28	119,88	90	146,3	293	238
125	124,22	124,82	92,5	146,3	293	238
130	129,31	129,91	95	162,5	328	270
140	139,34	139,94	100	162,5	328	270
150	149,36	149,96	105	162,5	328	270
160	159,23	159,83	110	162,5	328	270
175	174,35	174,95	117,5	168,2	336,5	282
180	179,29	179,89	120	185,8	371,5	317
200	199,34	199,94	130	185,8	371,5	317
250	249,31	249,91	155	210,8	421,5	367
300	299,29	299,89	180	245,8	492	437

Serie 200 / *200 series*

Unidades expresadas en mm
Units are in mm

SP

Ø80>300

Tubería para Chimenea Modular de Simple Pared

Single Wall Modular Chimney

Bofill
Since 1892

TTI45

Te 45º con tapón

T- piece 45º with cap

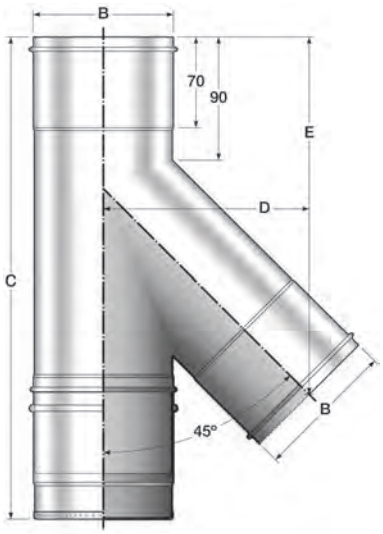

Ø	B int	C	D	E
80	80	331	156	263
100	100	358	173	284
110	110	372	181	294
120	120	386	190	305
125	125	386	194	310
130	130	394	198	315
140	140	414	207	326
150	150	429	216	337
160	160	443	224	347
175	175	464	237	363
180	180	471	241	368
200	200	499	258	390
250	250	570	301	443
300	300	641	344	496

Serie 200 / *200 series*

Unidades expresadas en mm
Units are in mm

TTI90

Te 90º con tapón

T- piece 90º with cap

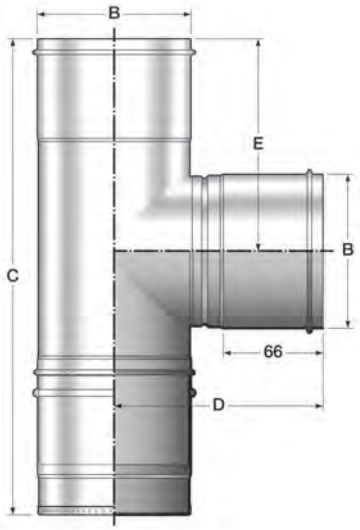

Ø	B int	C	D	E
80	80	287	130	125,8
100	100	297	140	130,8
110	110	317	145	140,8
120	120	328	150	146,3
125	125	386	152,5	146,3
130	130	360	155	162,5
140	140	360	160	162,5
150	150	360	165	162,5
160	160	360	170	162,5
175	175	372	177,5	168,2
180	180	407	180	185,8
200	200	407	190	185,8
250	250	457	215	210,8
300	300	527	240	245,8

Serie 200 / *200 series*

Unidades expresadas en mm
Units are in mm

MHI

Manguito hembra

Female sleeve

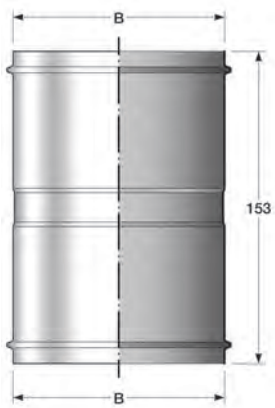

Ø	B int	
80	80	
100	100	
110	110	
120	120	
125	125	
130	130	
140	140	
150	150	
160	160	
175	175	
180	180	
200	200	
250	250	
300	300	

Serie 200 / *200 series*

Unidades expresadas en mm
Units are in mm

SP

Ø80>300

Tubería para Chimenea Modular de Simple Pared

Single Wall Modular Chimney

Bofill
Since 1892

MMI

Manguito macho

Male sleeve

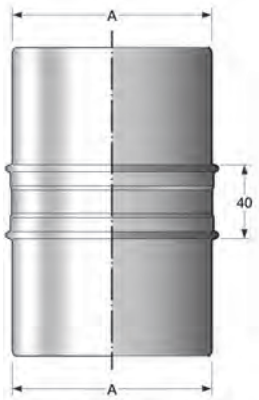

Ø	A ext
80	79
100	99
110	109
120	119
125	124
130	129
140	139
150	149
160	159
175	174
180	179
200	199
250	249
300	299

Serie 200 / *200 series*

Unidades expresadas en mm
Units are in mm

ASD

Adaptador de Simple Pared a Doble Pared

SP (single wall) to DP (double wall) adapter

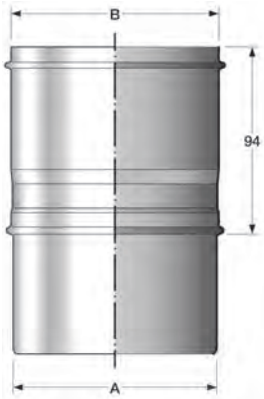

Ø	A ext	B int
80	79	82
125	124	127
150	149	152
175	174	177
200	199	202
250	249	252
300	299	302

Serie 200 / *200 series*

Unidades expresadas en mm
Units are in mm

ALIS

Adaptador de Simple Pared a Lisflex

SP (single wall) to Lisflex adapter

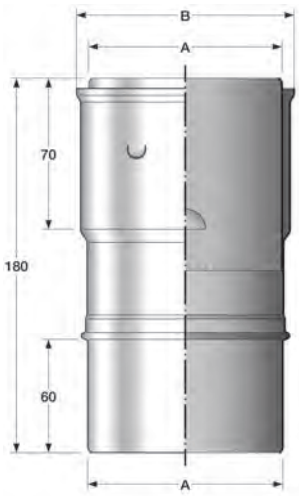

Ø	A ext	B int
80	79	88
100	99	108
110	109	118
120	119	128
125	124	133
130	129	138
150	149	158
175	174	183
180	179	188
200	199	208
250	249	258
300	299	308

Serie 200 / *200 series*

Unidades expresadas en mm
Units are in mm

SP

Ø80>300

Tubería para Chimenea Modular de Simple Pared

Single Wall Modular Chimney

Bofill
Since 1892

PSCR

Placa adaptador de circular a rectangular

Circular to rectangular adapter plate

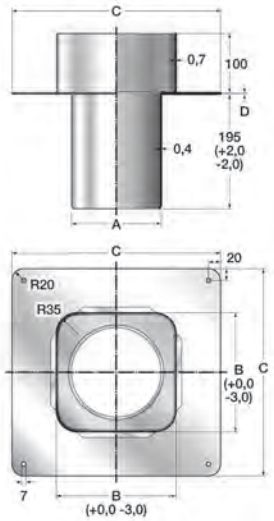

Ø	A	B			C	D
80	81,2	195	245		350	0,7
100	101	195	245		350	0,7
125	124,5	195	245	295	350	0,7
130	131,1	195	245	295	350	0,7
150	150,6	195	245	295	350	0,7
180	179		245	295	350	0,7
200	198,6		245	295	350	0,7
250	248		245	295	350	0,7
300	299,7		245	295	400	0,7

Unidades expresadas en mm
Units are in mm

RI

Ampliación de tubo a tubo

Tube-tube connector

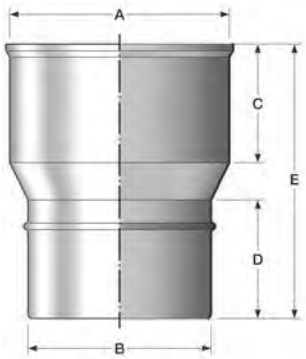

Ø	A	B	C	D	E
100-110	110	100	65	65	135
100-120	120	100	65	65	150
100-125	125	100	70	70	175
110-125	125	110	60	60	130
140-125	140	125	75	75	185
120-150	150	120	70	70	170
125-150	150	125	70	70	175
130-150	150	130	70	70	175
140-150	150	140	65	65	140
150-175	175	150	70	70	175
150-180	180	150	70	70	180
150-200	200	150	70	70	200
175-200	200	175	70	70	175
180-200	200	180	70	70	180
200-250	250	200	70	70	200
200-300	300	200	70	70	250

Serie 200 / *200 series*

Unidades expresadas en mm
Units are in mm

TIN

Te de inspección

Inspection tee

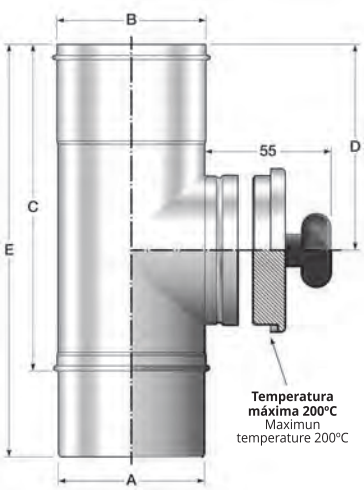

Ø	A ext	B int	C	D	E
80	79	80	197	125,8	252
100	99	100	207	130,8	262
120	119	120	238	146,3	293
130	129	130	270	162,5	328
140	139	140	270	162,5	328
150	149	150	270	162,5	328
180	179	180	317	185,8	371,5
200	199	200	317	185,8	371,5
250	249	250	367	210,8	421,5
300	299	300	437	245,8	492

Serie 200 / *200 series*

Unidades expresadas en mm
Units are in mm

SP

Ø80>300

Tubería para Chimenea Modular de Simple Pared

Single Wall Modular Chimney

Bofill
Since 1892

CIR

Codo de inspección

Inspection elwow

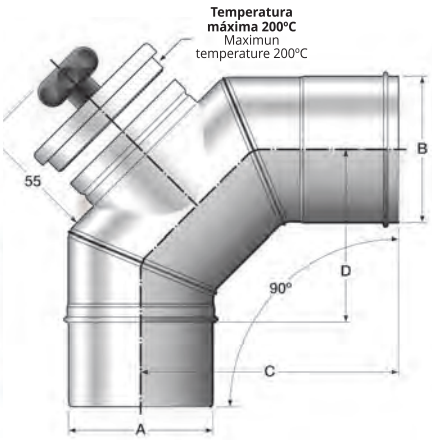

Ø	A ext	B int	C	D
80	79	80	167	107
100	99	100	177	117
120	119	120	194	134
130	129	130	199	139
140	139	140	211	151
150	149	150	216	158
160	159	160	221	163
180	179	180	231	173
200	199	200	241	183
250	249	250	273	215
300	299	300	305	247

Serie 200 / *200 series*

Unidades expresadas en mm
Units are in mm

PRSP

Purga

Water drain

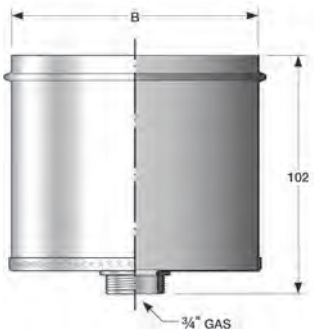

Ø	B int
80	80
100	100
110	110
120	120
125	125
130	130
140	140
150	150
160	160
175	175
180	180
200	200
250	250
300	300

Serie 200 / *200 series*

Unidades expresadas en mm
Units are in mm

BRIUE

Brida unión

Union clamp

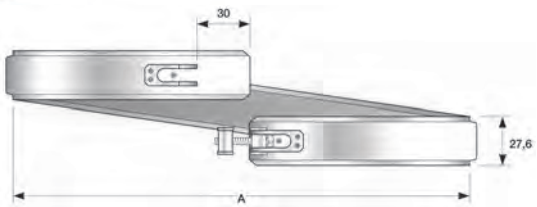

Ø	A
80	80
100	100
110	110
120	120
125	125
130	130
150	150
175	175
180	180
200	200
250	250
300	300

Unidades expresadas en mm
Units are in mm

SP

Ø80>300

Tubería para Chimenea Modular de Simple Pared

Single Wall Modular Chimney

Bofill
Since 1892

AI

Brida

Clamp

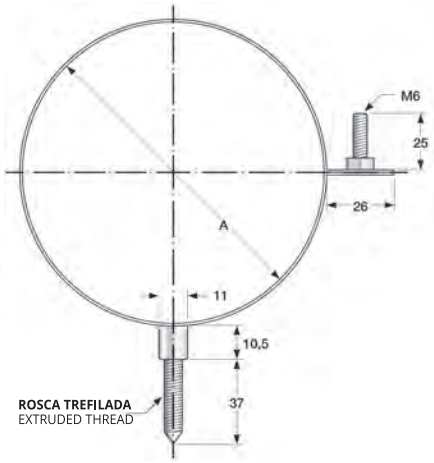

Ø	A	
80	80	
100	100	
110	110	
120	120	
125	125	
130	130	
150	150	
175	175	
180	180	
200	200	
250	250	
300	300	

Unidades expresadas en mm
Units are in mm

BRLIS

Brida Lisflex

Lisflex clamp

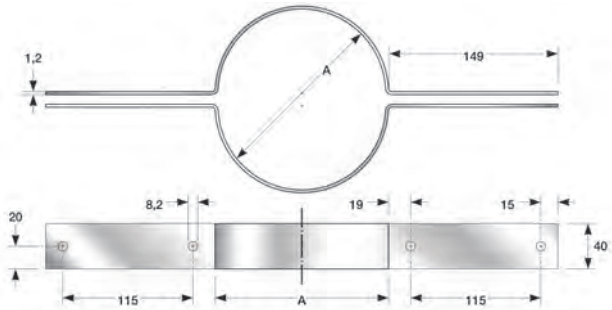

Ø	A Int	
80	80	
100	100	
110	110	
120	120	
125	125	
130	130	
150	150	
175	175	
200	200	
250	250	
300	300	

Unidades expresadas en mm
Units are in mm

BMG

Brida mural interior

Inside wall clamp

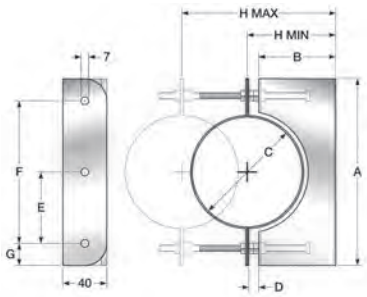

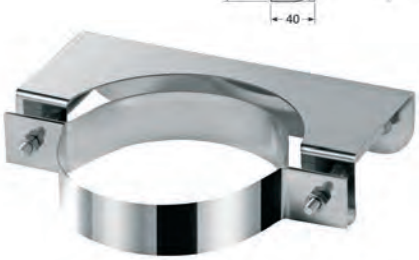

Ø	A	B	C	D	E	F	G	H max	H max
80	150	60	80	9		110	20	75	145
100	170	70	100	9		130	20	85	155
110	180	80	110	9		130	25	90	160
120	190	80	120	9		150	20	95	165
125	195	85	125	9		155	20	97,5	167,5
130	200	85	130	9		120	40	100	170
140	210	90	140	9		140	40	105	175
150	220	95	150	9		140	40	110	180
160	230	100	160	9		150	20	115	185
175	245	110	175	9	102,5	205	20	122,5	192,5
180	250	110	180	9	105	210	20	125	195
200	270	120	200	9	115	230	20	135	205
250	320	145	250	9	140	280	20	160	230
300	370	170	300	9	165	330	20	185	255

Unidades expresadas en mm
Units are in mm

SP

Ø80>300

Tubería para Chimenea Modular de Simple Pared

Single Wall Modular Chimney

Bofill
Since 1892

BMGE

Brida mural exterior

External wall clamp

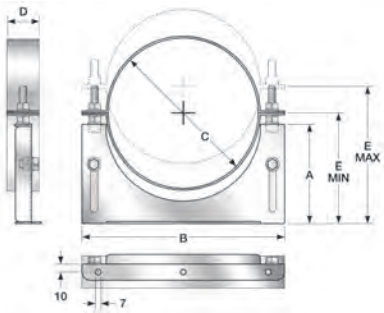

Ø	A	B	C	D	E min	E max
80	60	152	80	30	70	105
100	70	172	100	30	80	127
110	75	182	110	30	85	138
120	80	192	120	30	90	143
125	82	197	125	30	93	146
130	85	202	130	30	95	148
140	90	212	140	40	100	153
150	95	222	150	40	105	158
160	100	232	160	40	110	163
175	107	247	175	40	118	171
180	110	252	180	40	120	173
200	120	272	200	40	130	183
250	144	322	250	40	155	208
300	169	372	300	40	180	233

Unidades expresadas en mm
Units are in mm

SMSP

Soporte mural

Wall bracket

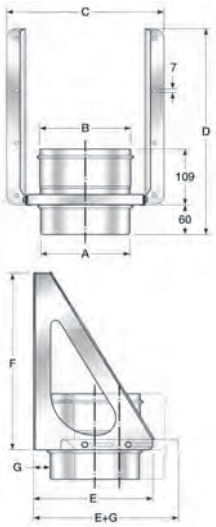

Serie 200 / *200 series*

Unidades expresadas en mm
Units are in mm

Ø	A ext	B int	C	D	E	F	G min	G max
80	79	80	222	295	144	235	32	65
100	99	100	242	321	164	261	32	65
110	109	110	253	334	174	274	32	65
120	119	120	263	357	184	288	32	67
125	124	125	268	353	189	293	32	67
130	129	130	273	369	194	300	32	72
140	139	140	283	384	204	315	32	72
150	149	150	293	394	214	325	32	72
160	159	160	303	409	224	340	32	85
175	174	175	318	419	239	359	32	85
180	179	180	323	409	244	365	32	85
200	199	200	343	429	264	391	32	85
250	249	250	393	514	314	456	32	85
300	299	300	443	579	364	521	32	85

VIG

Vierteaguas

Flashing

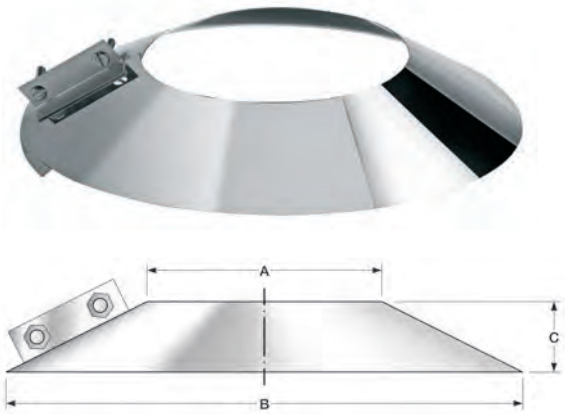

Ø	A	B	C
80	80	200	20
100	100	220	30
110	110	230	30
120	120	240	30
125	125	245	32,5
130	130	250	35
150	150	270	35
175	175	295	40
180	180	300	40
200	200	320	42
250	250	370	44
300	300	420	45

Unidades expresadas en mm
Units are in mm

SP

Ø80>300

Tubería para Chimenea Modular de Simple Pared

Single Wall Modular Chimney

Bofill
Since 1892

CGP

Cubre-chimenea 0º a 45º

Chimney sleeve 0º to 45º

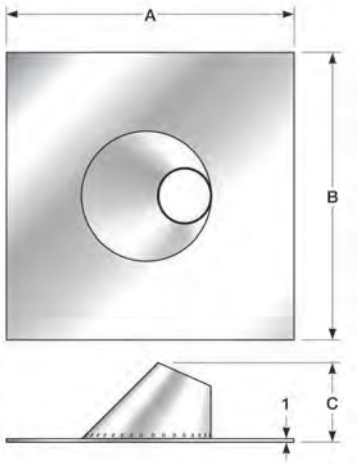

Ø	A	B	C
80	490	490	130
100	492	492	137
110	510	500	136
120	492	492	145
125	600	520	152
130	600	520	152
150	630	550	159
175	680	640	172
180	680	640	172
200	700	620	181
250	860	750	203
300	930	810	226

Unidades expresadas en mm
Units are in mm

CGA

Cubre - chimenea 0º a 45º

Chimney sleeve 0º to 45

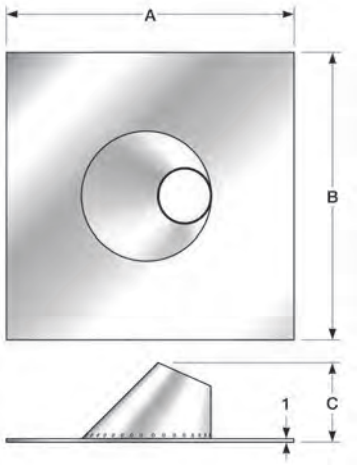

Ø	A	B	C
80	490	490	130
100	492	492	137
110	510	500	136
120	492	492	145
125	600	520	152
130	600	520	152
150	630	550	159
175	680	640	172
180	680	640	172
200	700	620	181
250	860	750	203
300	930	810	226

Unidades expresadas en mm
Units are in mm

BI

Sombrerete universal

Universal pipe cap

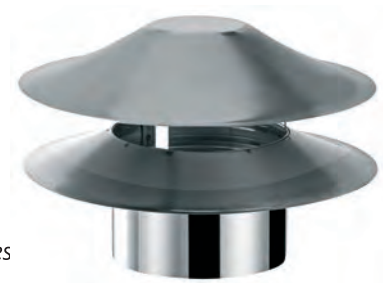

Serie 200 / *200 series*

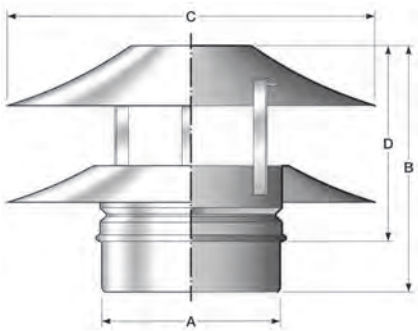

Ø	A ext	B	C	D
100	99	175	195	117
110	109	180	215	122
120	119	183	245	125
125	124	183	245	125
130	129	183	245	125
150	149	205	300	147
175	174	225	350	167
180	179	225	350	167
200	199	240	400	182
250	249	265	500	207
300	299	300	600	242

Unidades expresadas en mm
Units are in mm

SP

Ø80>300

Tubería para Chimenea Modular de Simple Pared

Single Wall Modular Chimney

Bofill
Since 1892

BEXI

Sombrerete regulable

Adjustable pipe cap

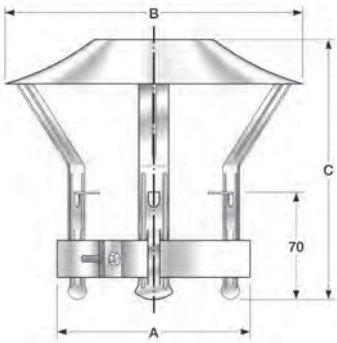

Ø	A	B	C	D
BEXI 1	80	100	200	180
BEXI 2	110	130	245	195
BEXI 3	140	160	300	200
BEXI 4	175	200	350	210

Unidades expresadas en mm
Units are in mm

SA

Sombrerete antiviento

Windproof cap

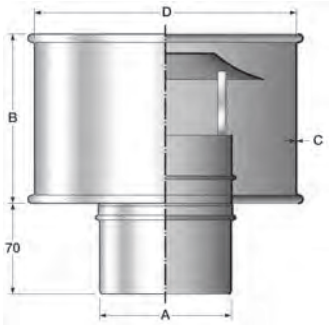

Ø	A ext	B	C	D
80	79	120	0,4	180
100	99	130	0,4	200
110	109	130	0,4	200
120	119	140	0,4	220
125	124	140	0,4	220
130	129	150	0,4	230
140	139	150	0,4	240
150	149	160	0,4	250
160	159	160	0,4	260
175	174	160	0,4	260
180	179	180	0,4	280
200	199	190	0,4	300
250	249	220	0,5	400
300	299	250	0,5	450

Serie 200 / *200 series*

Unidades expresadas en mm
Units are in mm

MDT

Regulador de tiro

Draft regulator

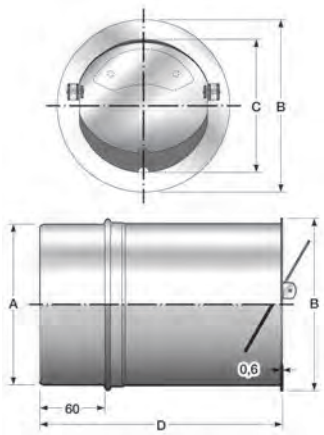

Ø	A	B	C	D
80	80	130	84	170
100	100	130	84	170
110	110	130	84	170
120	120	130	84	170
125	125	135	84	170
130	130	140	84	170
140	140	150	119	220
150	150	160	119	220
160	160	170	119	220
175	175	185	119	220
180	180	190	119	220
200	200	210	176	270
250	250	260	176	270
300	300	310	176	270

Serie 200 / *200 series*

Unidades expresadas en mm
Units are in mm

SP

Ø80>300

Tubería para Chimenea Modular de Simple Pared

Single Wall Modular Chimney

Bofill
Since 1892

TAPI

Tapón

Cap

Ø	A int
80	80
100	100
110	110
120	120
125	125
130	130
140	140
150	150
160	160
175	175
180	180
200	200
250	250
300	300

Serie 200 / *200 series*

Unidades expresadas en mm
Units are in mm

TUBERÍA FLEXIBLE

Flexible Piping

Tubos

Pipes

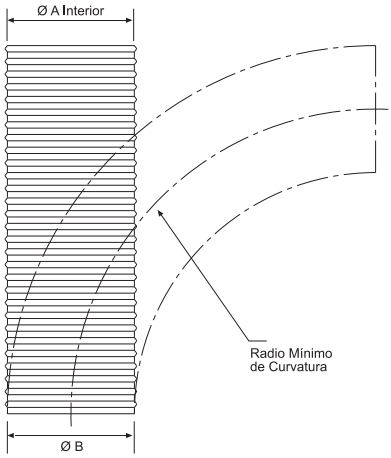

Ø	A int	B ext	Radio mín.
80	80	83	240
100	100	103	240
110	110	113	240
120	120	123	240
125	125	128	270
130	130	133	270
150	150	153	270
175	175	178	300
180	180	183	330
200	200	203	330
250	250	253	600
300	300	303	740

Unidades expresadas en mm
Units are in mm

Ficha técnica

Technical data

Entubado de conductos de chimenea para extraer el humo proviniente de calderas a todo tipo de combustibles. También puede utilizarse para suministar aire a las calderas. No es apto para instalaciones en ambientes halógenos, como por ejemplo lavanderías o tintorerías. Fabricado en acero inoxidable con doble capa y pared interna lisa construida en una sola banda, que permite evitar los problemas de condensación.
Con un importante ahorro de tiempo por su gran facilidad de montaje y instalación, su flexibilidad permite el entubado de chimeneas de obra impidiendo la rotura de éstas.

Chimney pipe casing to exhaust fumes from boilers using any type of fuel. It can also be used to supply air to boilers.
Not suitable for installing in halogen environments, such as dry cleaners or laundries. Made of stainless steel with double lining and smooth inside wall, made with a single strip, preventing condensation problems.
Easy to install, saving considerable time. Its flexibility enables it to be used for casing brick chimneys, preventing breakage.

Diametros - *Diameters*:
80-100-110-120-125-130-150-175-180-200-250-300

Material - *Wall material*:
Banda AISI-316 de 0,1mm (con doble capa)
AISI-316 strip, 0,1mm (double linking)

Tipo de combustible - *Fuel type*:
Combustibles sólidos y líquidos - *Solid and liquids fuels*

Temperatura de trabajo - *Work temperature*: 450ºC

Puntas de temperatura máx. - *Max. temperature peaks*: 750ºC

Se suministra en - *Supplied in*:
Ø 80 a Ø 150: en bobinas de 30m - *from Ø 80 to Ø 150: in 30m reels*
Ø 175 a Ø 180: en bobinas de 20m - *from Ø 175 to Ø 180: in 20m reels*
Ø 200: en bobinas de 15m - *Ø 200: in 15m reels*
Ø 250: en bobinas de 15m - *Ø 250: in 15m reels*
Ø 300: en bobinas de 10m - *Ø 300: in 10m reels*

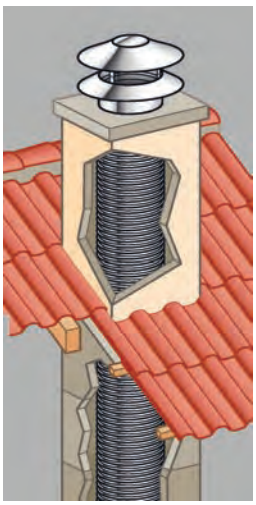

SP

Ø80>300

Tubería para Chimenea Modular de Simple Pared

Single Wall Modular Chimney

Bofill
Since 1892

FT

Ficha técnica

Technical data

Sistema de chimenea modular de simple pared, soldada en su longitud por testa a TIG que garantiza su estanqueidad. La pérdida de carga en su interior es prácticamente nula. Ideal para instalaciones de combustibles líquidos y sólidos. Con el sistema de unión macho/hembra se consigue un encaje ajustado de los elelementos entre sí, obteniéndose una perfecta instalación tanto en tramos verticales como inclinados. Como opción, permite montar la brida de seguridad BRIUE entre los módulos.

Single wall modular chimney, TIG welded lengthwise to guarantee seal. Draft loss inside is virtually nil. Ideal for liquid and solid fuel installations. With the male/female joint system, the parts fit together tightly for optional installation of both vertical and sloping lengths. As an option, it possible to mount the BRIUE locking band between sections.

Diámetros - *Diameters*:	80-100-110-120-125-130-140-150-160-175-180-200-250-300
Material - *Material*:	acero inoxidable-*stainless steel* (AISI 304 BA EN14301) sobre demanada-*on demand* (AISI 316 BA 14404).
Tipo de unión-*Coupling*:	macho-hembra-*male-female* (opcional con brida BRIUE- *optional BRIUE locking band*)
Tipo de combustible-*Fuel type*:	Leña, gas propano, gas natural, gasóleo y biogas. Pellets, sólo con Inoix AISI 316L BA. *Firewood, propane, natural gas, heating fuel and biogas. Pellets, only with AISI 316L BA.*
Sistema-*System*:	Balanced Flue - *Balanced flue*
Temperatura de trabajo-*Work temperature*	450ºC sin junta de silicona - *without silicone seal* 200ºC con junta de silicona - 200ºC *with silicone seal*

Designación según norma EN 1856-1-*Designation according to norm EN 1856-1* :

Chimeneas modulares metálicas - *Metal modular chimneys:* 0099/CPR/A71/0048
T200-P1-W-V2 L50040-0-40 / T200-P2-W-V2-L50050-0-40 / T200-P1-W-V2-L50050-0-40 / T250-N1-D-V2-L50040-0-60
T250-N1-D-V2-L50050-0-60 / T250-N1-D-Vm-L20040-0-60 / T250-N1-D-Vm-L20050-0-60 / T200-P1-W-Vm-L20040-0-40
T200-P2-W-Vm- L20050-0-40 / T200-P1-W-Vm-L20050-0-40

Conducto de unión - *Connecting conduit:* 0099/CPR/A71/0047
T200-P2-W-Vm- L20040-0-40 / T200-P2-W-Vm-L20050-0-40 / T200-P2-W-V2- L50040-0-40 / T200-P2-W-V2-L50050-0-40
T450-N1-D-V2-L50040-G-600 / T450-N1-D-V2-L50050-G-600 / T450-N1-D-Vm-L20040-G-600 / T450-N1-D-Vm-L20050-G-600

Conducto interior rígido - *Rígid inner pipe:* 0099/CPR/A71/0046
T450-N1-D-Vm-L20040-G / T200-P2-W-Vm-L20040-0 / T200-P2-W-Vm-L20050-0 / T200-P2-W-V2-L50040-0
T200-P2-W-V2-L50050-0 / T450-N1-D-V2-L50040-G / T450-N1-D-Vm-L20050-G / T450-N1-D-V2-L50050-G

Conformidad-*Conformity*:

norma UNE-EN 1856-1:2010 (EN 1856-1:2009)

Certificación-*Certification*:

CE

Bofill
Since 1892

Tubería para Chimenea Modular de Simple Pared

Single Wall Modular Chimney

bofill.es

SP

Tubería para Chimenea Modular de Simple Pared

Single Wall Modular Chimney

Bofill
Since 1892

Ø350>700

Ø 350 / 400 / 450 / 500 / 550 / 600 / 650 / 700 mm

Tubería de grandes diámetros
Big diameters pipes

EN ACERO INOXIDABLE, PARA CALDERAS A COMBUSTIBLES SÓLIDOS Y LÍQUIDOS.

APLICACIONES:
Para instalaciones y evacuación de humos provinentes de combustibles sólidos y líquidos.
Para evacuación de humos provinentes de aparatos a gas (en este caso es necesario instalar juntas de silicona)
Para extracción de aires viciados y humos de cocina.
Conductos verticales para la descarga de materiales diversos embolsados (por ejemplo, ropa sucia).

VENTAJAS:
Facilidad de montaje.
También puede instalarse con la brida BriuE.
Amplia gama de accesorios, que ofrecen soluciones para cualquier instalación.
Parte interna sin rugosidad para reducir la perdida de carga.

IN STAINLESS STEEL, FOR SYSTEM BOILERS USING SOLID AND LIQUIDS FUELS.

APPLICATIONS:
For installations of solid and liquid.
For exhausting fumes from gas-fired devices (in the case, silicone seals must be installed).
To vitiated air extraction and cooking fumes.
Vertical tubes for disposal of varios bagged materials (for example, soiled clothes).

ADVANTAGES:
Easy assembly.
You can install the clamp BriuE.
Wide range of accessories that offer solutions for any installation.
Inner part without roughness to reduce the pressure drop.

SP

Ø350>700

Tubería para Chimenea Modular de Simple Pared

Single Wall Modular Chimney

Tubería de grandes diámetros
Big diameters pipes

Bofill
Since 1892

TI-TI500

Tubos

Pipes

C TI:930
C TI500:430

Ø	A int	B ext	
350	350	349	
400	400	399	
450	450	449	
500	500	499	
550	550	549	
600	600	599	
650	650	649	
700	700	699	

Unidades expresadas en mm
Units are in mm

CI45

Codo 45º

Elbow 45º

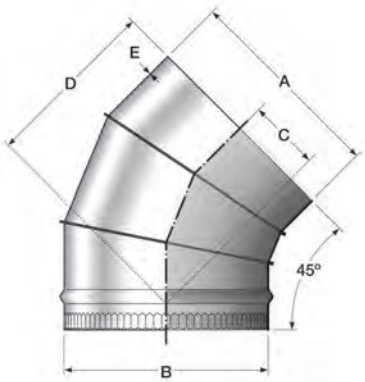

Ø	A	B	C	D	E
350	350	349	99	281	0,5
400	400	399	119	327	0,5
450	450	449	131	358	0,5
500	500	499	140	385	0,5
550	550	549	176	467	0,7
600	600	599	188	496	0,7
650	650	649	201	527	0,7
700	700	699	219	571	0,7

Unidades expresadas en mm
Units are in mm

CI90

Codo 90º

Elbow 90º

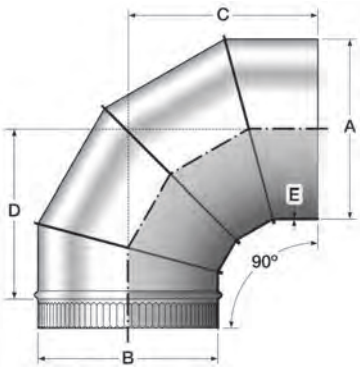

Ø	A	B	C	D	E
350	350	349	385	335	0,5
400	400	399	423	385	0,5
450	450	449	465	420	0,5
500	500	499	533	490	0,5
550	550	549	583	539	0,7
600	600	599	532	492	0,7
650	650	649	673	632	0,7
700	700	699	731	686	0,7

Unidades expresadas en mm
Units are in mm

SP

Ø350>700

Tubería para Chimenea Modular de Simple Pared

Single Wall Modular Chimney

Tubería de grandes diámetros
Big diameters pipes

Bofill
Since 1892

TMM45

Te 45º salida macho

T-piece 45º male opening

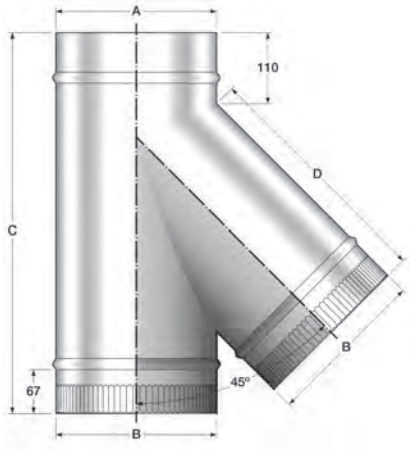

Ø	A	B	C	D	
350	350	349	710	518	
400	400	399	795	570	
450	450	449	875	615	
500	500	499	935	673	
550	550	549	995	765	
600	600	599	1075	865	
650	650	649	1145	965	
700	700	699	1215	1065	

Unidades expresadas en mm
Units are in mm

TMM90

Te 90º salida macho

T-piece 90º male opening

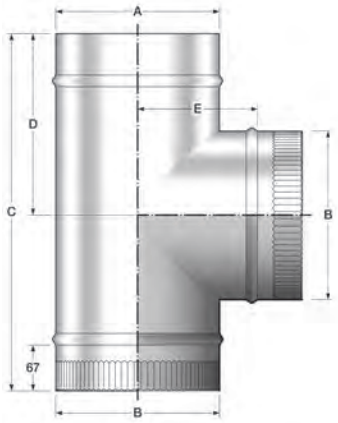

Ø	A	B	C	D	E
350	350	349	510	255	215
400	400	399	600	300	240
450	450	449	650	325	240
500	500	499	700	350	265
550	550	549	750	375	315
600	600	599	800	400	340
650	650	649	850	425	365
700	700	699	900	450	390

Unidades expresadas en mm
Units are in mm

TTI45

Te 45º con tapón

T-piece 45º with cap

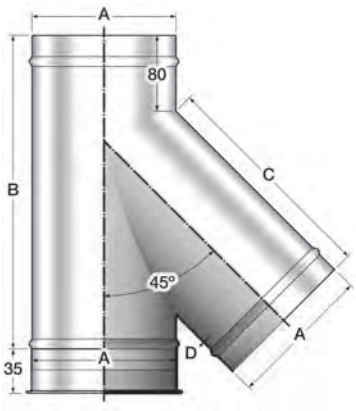

Ø	A int	B	C	D	
350	350	603	415	0,5	
400	400	673	480	0,5	
450	450	808	615	0,5	
500	500	813	579	0,5	
550	550	892	629	0,7	
600	600	962	679	0,7	
650	650	1003	729	0,7	
700	700	1104	779	0,7	

Serie 200 / *200 series*

Unidades expresadas en mm
Units are in mm

TTI90

Te 90º con tapón

T-piece 90º with cap

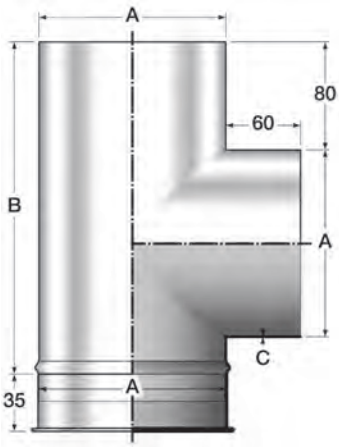

Ø	A int	B	C	
350	350	463	0,5	
400	400	533	0,5	
450	450	583	0,5	
500	500	613	0,5	
550	550	660	0,7	
600	600	710	0,7	
650	650	760	0,7	
700	700	810	0,7	

Unidades expresadas en mm
Units are in mm

PSCR

Placa adaptador de circular a rectangular

Circular to rectar adapter plate

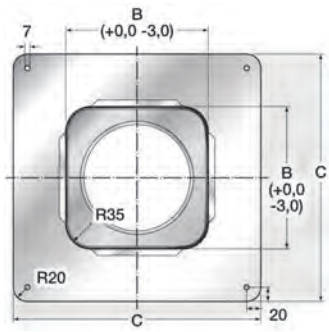

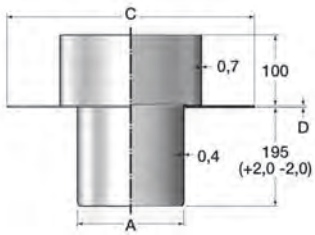

Ø	A	B	C	D	
350	349,6	295	345	450	
400	399,5	345	395	500	

Unidades expresadas en mm
Units are in mm

PRSP

Purga

Water drain

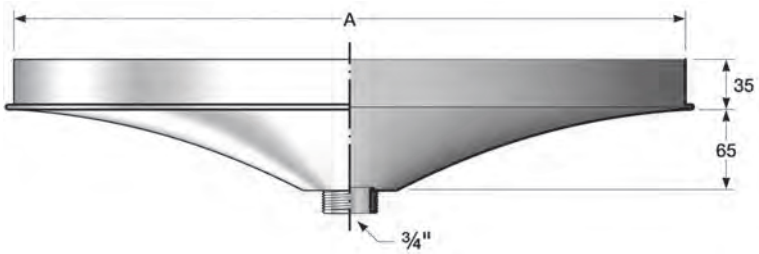

Ø	A				
350	350				
400	400				
450	450				
500	500				
550	550				
600	600				
650	650				
700	700				

Unidades expresadas en mm
Units are in mm

SP

Ø350>700

Tubería para Chimenea Modular de Simple Pared

Single Wall Modular Chimney

Tubería de grandes diámetros
Big diameters pipes

Bofill
Since 1892

BRIUE

Brida unión

Union clamp

Ø	A				
350	350				
400	400				
450	450				
500	500				
550	550				
600	600				
650	650				
700	700				

Unidades expresadas en mm
Units are in mm

BMGE

Brida mural exterior

External wall clamp

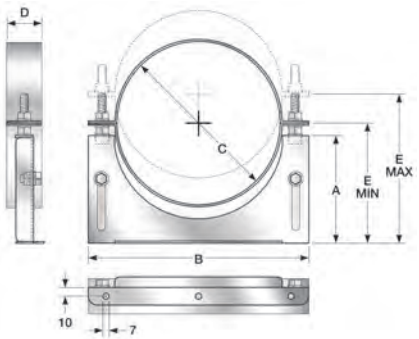

Ø	A	B	C min	C max	D
350	350	444	210	264	7
400	400	495	235	289	7
450	450	546	260	314	7
500	500	597	285	339	7
550	550	647	310	364	7
600	600	697	335	389	12
650	650	747	360	414	12
700	700	798	385	439	12

Unidades expresadas en mm
Units are in mm

SMSP

Soporte mural

Wall bracket

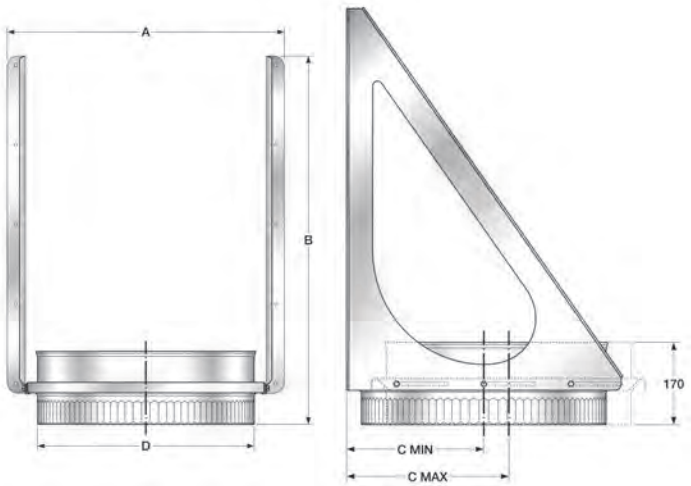

Ø	A	B	C min	C max	D
350	492,7	658	206,5	259,5	349
400	542,7	723	231,5	284,5	399
450	592,7	788	256,5	309,5	449
500	642,7	853	181,5	334,5	499
550	692,7	918	307	360	549
600	742,7	983	332	385	599
650	792,7	1048	357	410	649
700	842,7	1113	382,5	435,5	699

Unidades expresadas en mm
Units are in mm

SP

Ø350>700

Tubería para Chimenea Modular de Simple Pared

Single Wall Modular Chimney

Tubería de grandes diámetros
Big diameters pipes

Bofill
Since 1892

VIG

Vierteaguas

Flashing

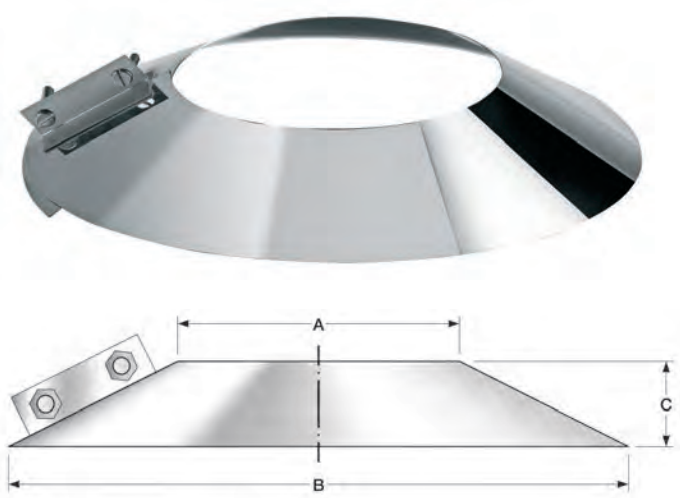

Ø	A	B	C
350	350	470	47
400	400	520	55
450	450	570	65
500	500	620	65
550	550	670	65
600	600	720	65
650	650	770	70
700	700	820	70

Unidades expresadas en mm
Units are in mm

CGP

Cubre-chimenea 0º a 45º

Chimney sleeve
0º to 45º

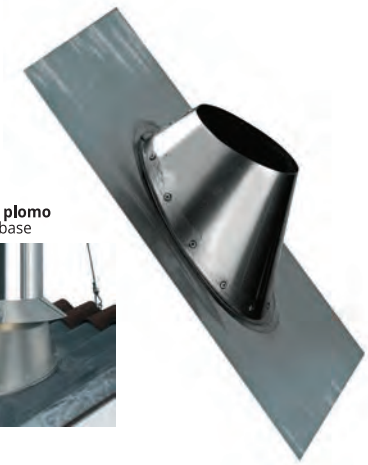

Base de plomo
Lead base

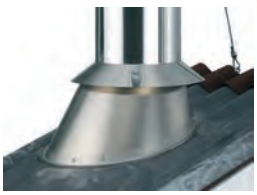

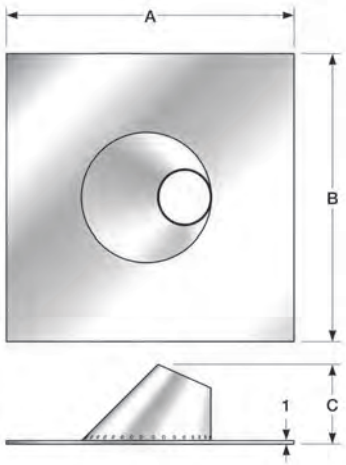

Ø	A	B	C
350	980	890	250
400	980	990	431
450	1200	1200	474
500	1290	1290	517
550	1380	1380	560

Unidades expresadas en mm
Units are in mm

TAPI

Tapón

Cap

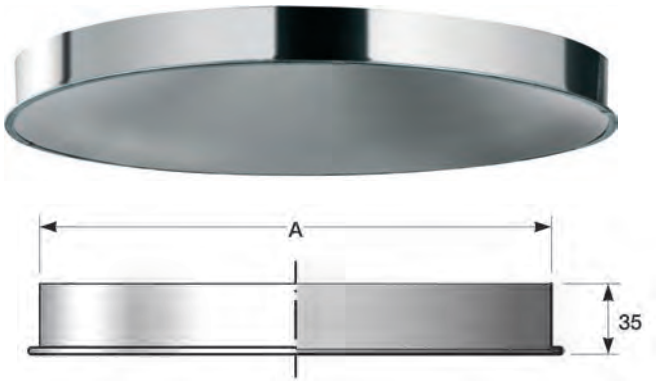

Ø	A
350	351
400	401
450	451
500	501
550	551
600	601
650	651
700	701

Unidades expresadas en mm
Units are in mm

FT
Ficha técnica
Technical data

Sistema de chimenea modular de simple pared, soldada en su longitud por testa a TIG que garantiza su estanqueidad. La pérdida de carga en su interior es prácticamente nula. Ideal para instalaciones de combustibles líquidos y sólidos. Con el sistema de unión macho/hembra se consigue un encaje ajustado de los elelementos entre sí, obteniéndose una perfecta instalación tanto en tramos verticales como inclinados. Como opción, permite montar la brida de seguridad BRIUE entre los módulos.

Single wall modular chimney, TIG welded lengthwise to guarantee seal. Draft loss inside is virtually nil. Ideal for liquid and solid fuel installations. With the male/female joint system, the parts fit together tightly for optional installation of both vertical and sloping lengths. As an option, it possible to mount the BRIUE locking band between sections.

Diámetros - *Diameters*:	350-400-450-500-550-600-650-700
Material - *Material*:	acero inoxidable-*stainless steel* (AISI 304 BA EN14301)
Tipo de unión-*Coupling*:	macho-hembra-*male-female* (opcional con brida BRIUE- *optional BRIUE locking band*)
Tipo de combustible-*Fuel type*:	Combustibles sólidos y líquidos - *Solid and liquid fuels*
Temperatura de trabajo-*Work temperature*	450ºC

A partir de Ø 350 (incluido) las terminaciones macho se fabrican con los extremos "rizados".

From Ø 350 (inclusive) upwards, the male endpieces are made with corrugated ends.

Bofill
Since 1892

Tubería para Chimenea Modular de Simple Pared Estanca

Deadlock Single Wall Modular Chimney

bofill.es

SP

Tubería para Chimenea Modular de Simple Pared Estanca

Deadlock Single Wall Modular Chimney

Bofill
Since 1892

Ø80>300

Ø 80 / 100 / 120 / 130 / 140 / 150 / 160 / 180 / 200 / 250 / 300 mm

Estanca Serie 310
Deadlock 310 Series

EN ACERO INOXIDABLE AISI 316L Y ACERO VITRIFICADO 900ºC, PARA GAS, PELLET Y BIOMASA O PARA EXTRACCIÓN.

APLICACIONES:
Para extracción de humos de estufas, chimeneas, hogares, etc. Para calderas a gas, calderas condensación, pellets y biomasa.

VENTAJAS:
Facilidad de montaje.
Junta bilabial de silicona negra para temperaturas hasta 200ºC, incluida.
Posibilidad de instalar la brida de seguridad BriuE.
Amplia gama de accesorios, que ofrecen soluciones para cualquier instalación.

STAINLESS STEEL AISI 316L AND STEEL ENAMEL 900ºC, FOR GAS, PELLETS AND BIOMASS OR EXTRACTION.

APPLICATIONS:
For extraction of fumes from stoves, fireplaces, homes, etc.For deadlock gas and condensation boilers, pellets and biomass.

ADVANTAGES:
Easy assembly.
Bilabial black silicone seal for temperatures up to 200, inclusive.
Ability to install safety flange BriuE.
Wide range of accessories that offer solutions for any installation.

TIG
Tubos
Pipes

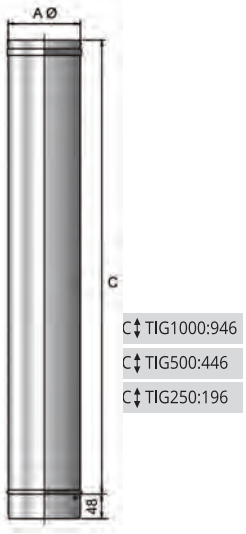

C ↕ TIG1000:946
C ↕ TIG500:446
C ↕ TIG250:196

Serie 310 / *310 series*

Unidades expresadas en mm
Units are in mm

Ø	A
80	80
100	100
120	120
130	130
140	140
150	150
160	160
180	180
200	200
250	250
300	300

TEX
Tubo alargador
Lengthen pipe

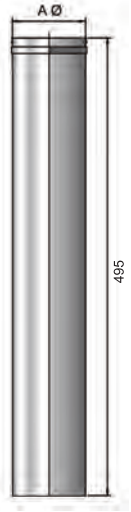

Serie 310 / *310 series*

Unidades expresadas en mm
Units are in mm

Ø	A
80	80
100	100
120	120
130	130
140	140
150	150
160	160
180	180
200	200
250	250
300	300

TEG
Tubo extensible
Extensible pipe

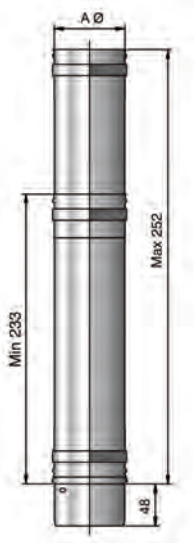

Serie 310 / *310 series*

Unidades expresadas en mm
Units are in mm

Ø	A
80	80
100	100
120	120
130	130
140	140
150	150
160	160
180	180
200	200
250	250
300	300

CIG45

Codo 45º

Elbow 45º

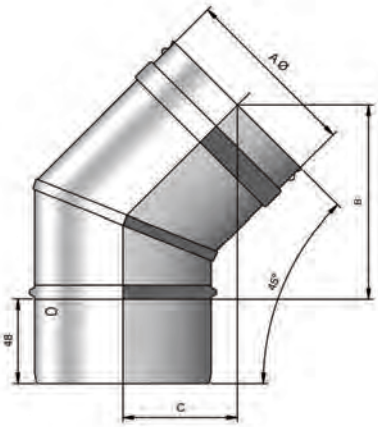

Ø	A	B	C
80	80	96	59
100	100	103	62
120	120	110	65
130	130	114	67
140	140	117	68
150	150	121	70
160	160	124	71
180	180	131	74
200	200	138	77
250	250	156	84
300	300	174	92

Serie 310 / *310 series*

Unidades expresadas en mm
Units are in mm

CIG90

Codo 90º

Elbow 90º

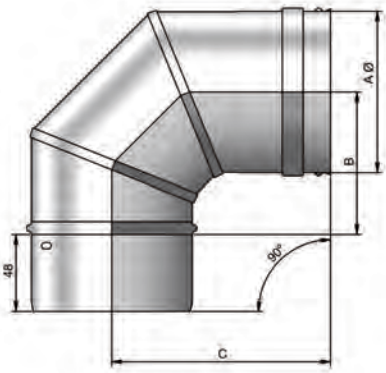

Ø	A	B	C
80	80	84	136
100	100	96	146
120	120	106	156
130	130	111	161
140	140	116	166
150	150	121	171
160	160	126	176
180	180	136	186
200	200	146	196
250	250	171	221
300	300	196	246

Serie 310 / *310 series*

Unidades expresadas en mm
Units are in mm

TTIG45

Te 45º

Tee 45º

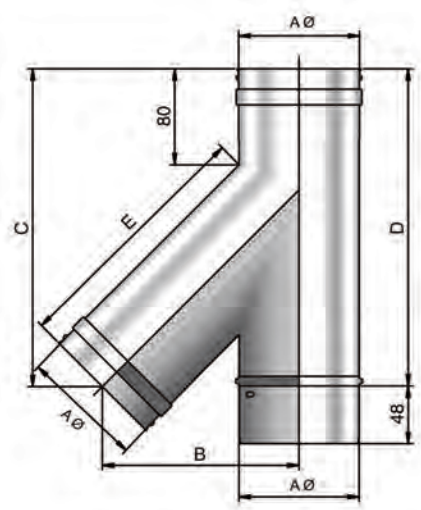

Ø	A	B	C	D	E
80	80	146	243	237	190
100	100	164	264	264	211
120	120	182	286	292	232
130	130	191	298	306	243
140	140	199	308	320	252
150	150	208	319	334	263
160	160	216	330	348	273
180	180	234	352	376	294
200	200	252	373	404	315
250	250	295	427	479	366
300	300	340	482	551	418

Serie 310 / *310 series*

Unidades expresadas en mm
Units are in mm

TTIGF
TMMG90

Te
Tee

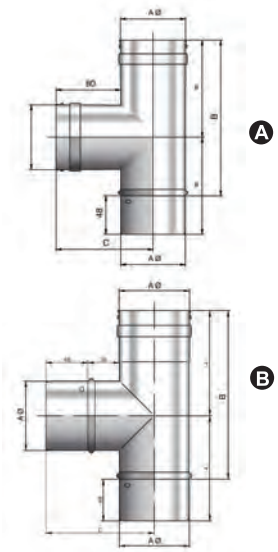

Serie 310 / *310 series*

Unidades expresadas en mm
Units are in mm

	A				B			
Ø	A	B	C		Ø	A	B	C
80	80	194	120		80	80	195	124
100	100	194	130		100	100	195	134
120	120	277	140		120	120	278	144
130	130	277	145		130	130	278	149
140	140	277	150		140	140	278	154
150	150	277	155		150	150	278	159
160	160	277	160		160	160	278	164
180	180	444	170		180	180	445	174
200	200	444	180		200	200	445	184
250	250	444	205		250	250	445	209
300	300	444	230		300	300	445	234

T80GMF

Te reducida a 80
Tee reduced to 80

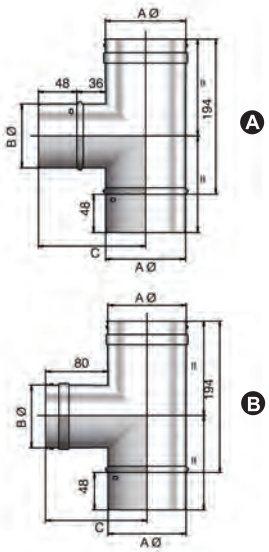

Serie 310 / *310 series*

Unidades expresadas en mm
Units are in mm

	A				B			
Ø	A	B	C		Ø	A	B	C
80	80	80	124		80	80	80	120
100	100	80	134		100	100	80	130
120	120	80	144		120	120	80	140
130	130	80	149		130	130	80	145
140	140	80	154		140	140	80	150
150	150	80	159		150	150	80	155
160	160	80	164		160	160	80	160
180	180	80	174		180	180	80	170
200	200	80	184		200	200	80	180
250	250	80	209		250	250	80	205
300	300	80	234		300	300	80	230

SMG

Soporte mural
Mural bracket

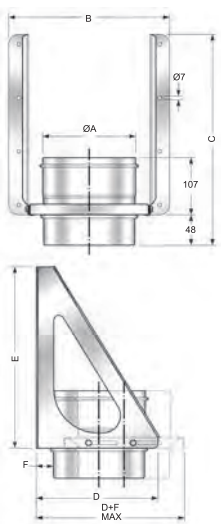

Serie 310 / *310 series*

Unidades expresadas en mm
Units are in mm

Ø	A	B	C	D	E	F min	F max
80	80	222	228	144	235	32	65
100	100	242	314	164	261	32	65
120	120	263	350	184	288	32	67
130	130	273	362	194	300	32	72
140	140	283	377	204	315	32	72
150	150	293	387	214	325	32	72
160	160	303	402	224	340	32	85
180	180	323	427	244	365	32	85
200	200	343	422	264	391	32	85
250	250	393	507	314	456	32	85
300	300	443	572	364	521	32	85

MGM-MGF

Manguito

Sleeve

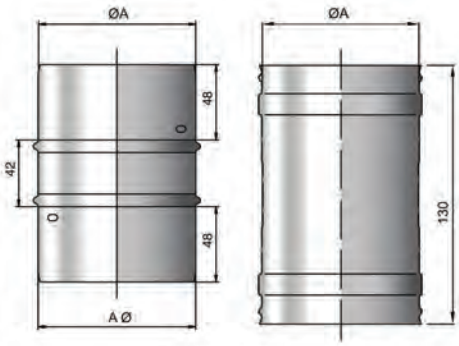

Serie 310 / *310 series*

Unidades expresadas en mm
Units are in mm

Ø	A			
80	80			
100	100			
120	120			
130	130			
140	140			
150	150			
160	160			
180	180			
200	200			
250	250			
300	300			

TCG

Tubo comprobación

Testing pipe

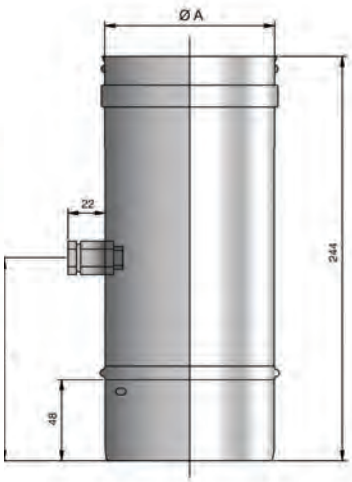

Serie 310 / *310 series*

Unidades expresadas en mm
Units are in mm

Ø	A			
80	80			
100	100			
120	120			
130	130			
140	140			
150	150			
160	160			
180	180			
200	200			
250	250			
300	300			

TING

Te inspección

Inspection tee

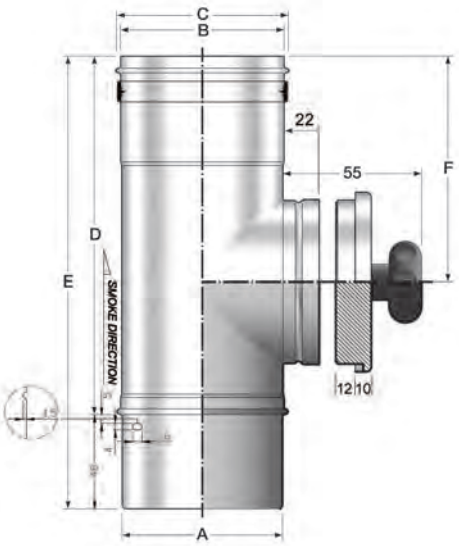

Serie 310 / *310 series*

Unidades expresadas en mm
Units are in mm

Ø	A	B	C	D	E
80	80	146	243	237	190
100	100	164	264	264	211
120	120	182	286	292	232
130	130	191	298	306	243
140	140	199	308	320	252
150	150	208	319	334	263
160	160	216	330	348	273
180	180	234	352	376	294
200	200	252	373	404	315
250	250	295	427	479	366
300	300	340	482	551	418

AI

Brida
Clam

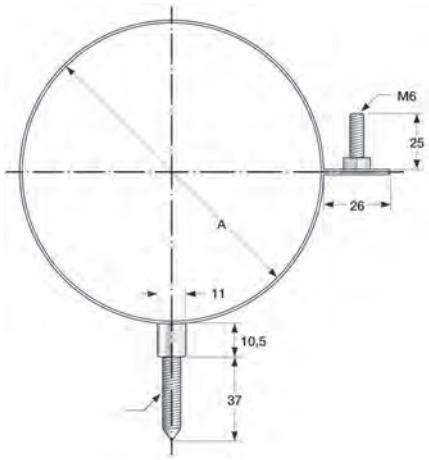

Ø	A	
80	80	
100	100	
120	120	
130	130	
140	140	
150	150	
160	160	
180	180	
200	200	
250	250	
300	300	

Serie 310 / *310 series*

Unidades expresadas en mm
Units are in mm

BMGE

Brida mural exterior
External wall clamp

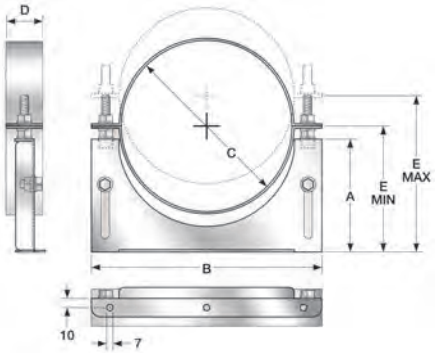

Ø	A	B	C	D	E min	E max
80	60	152	80	30	70	105
100	70	172	100	30	80	127
110	75	182	110	30	85	138
120	80	192	120	30	90	143
130	85	202	130	30	95	148
140	90	212	140	40	100	153
150	95	222	150	40	105	158
160	100	232	160	40	110	163
180	110	252	180	40	120	173
200	120	272	200	40	130	183
250	144	322	250	40	155	208
300	169	372	300	40	180	233

Serie 310 / *310 series*

Unidades expresadas en mm
Units are in mm

BMG

Brida mural
Mural clamp

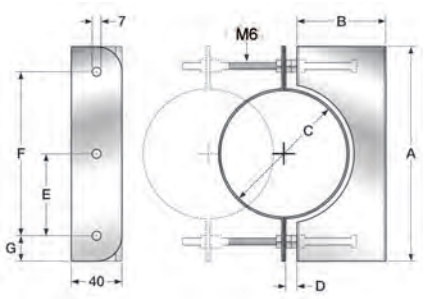

Ø	A	B	C	D	E	F	G
80	150	60	80	9		110	20
100	170	70	100	9		130	20
120	190	80	120	9		150	20
130	200	85	130	9		120	40
140	210	90	140	9		140	40
150	220	95	150	9		140	40
160	230	100	160	9		150	40
180	250	110	180	9	105	210	20
200	270	120	200	9	115	230	20
250	320	145	250	9	140	280	20
300	370	170	300	9	165	330	20

Serie 310 / *310 series*

Unidades expresadas en mm
Units are in mm

BIG

Sombrerete
Cap

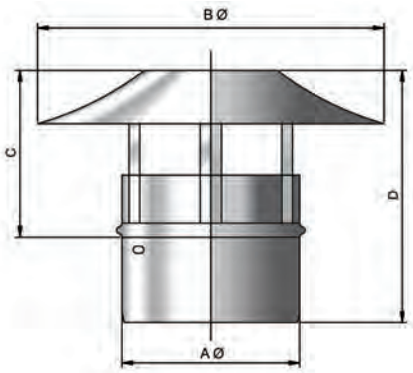

Ø	A	B	C	D
80	80	155	77	125
100	100	195	94	142
120	120	245	111	159
130	130	245	119	167
140	140	300	124	172
150	150	300	132	180
160	160	300	140	188
180	180	345	156	204
200	200	395	174	222
250	250	500	205	253
300	300	600	228	276

Serie 310 / *310 series*

Unidades expresadas en mm
Units are in mm

BAG

Sombrerete antiviento
Windproof cap

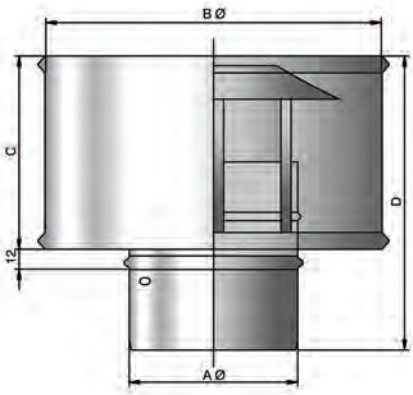

Ø	A	B	C	D
80	80	180	105	165
100	100	200	115	175
120	120	220	125	185
130	130	230	135	195
140	140	240	135	195
150	150	250	145	205
160	160	260	145	205
180	180	280	165	225
200	200	300	175	235
250	250	400	205	265
300	300	450	235	295

Serie 310 / *310 series*

Unidades expresadas en mm
Units are in mm

VIG

Vierteaguas
Flashing

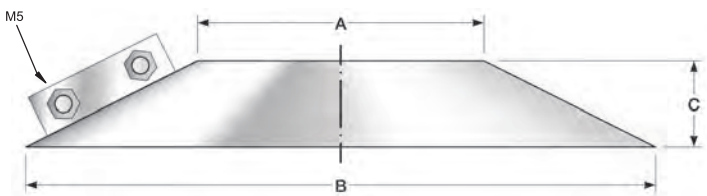

Ø	A	B	C
80	80	200	200
100	100	220	30
120	120	240	30
130	130	250	35
140	140	260	35
150	150	270	35
160	160	280	40
180	180	300	40
200	200	320	42
250	250	370	44
300	300	420	45

Serie 310 / *310 series*

Unidades expresadas en mm
Units are in mm

CGP

Cubre chimenea
Clam

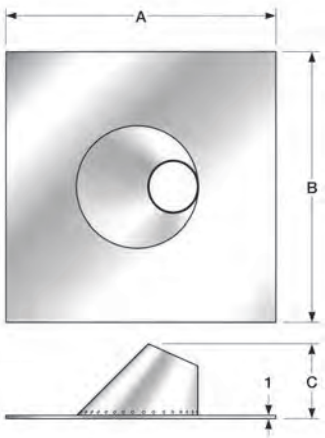

Ø	A	B	C		
80	490	490	130		
100	492	492	137		
120	492	492	145		
130	600	520	152		
140	615	535	154		
150	630	550	159		
160	650	570	163		
180	680	640	172		
200	700	620	181		
250	860	750	203		
300	930	810	226		

Serie 310 / *310 series*

Unidades expresadas en mm
Units are in mm

BHG

Sombrerete horizontal
Horizontal cap

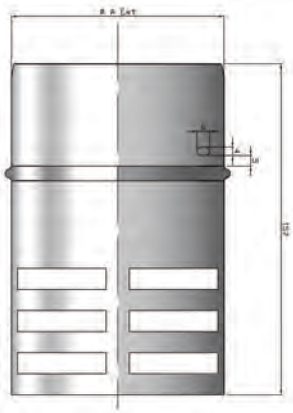

Ø	A				
80	80				
100	100				
120	120				

Serie 310 / *310 series*

Unidades expresadas en mm
Units are in mm

BHAG

Sombrerete horizontal de aspiración
Horizontal aspiration cap

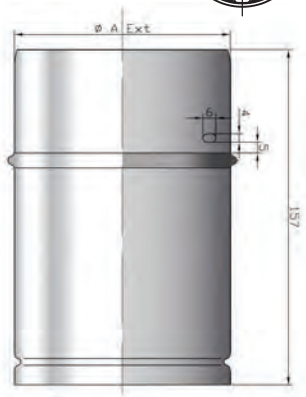

Ø	A				
80	80				
100	100				

Serie 310 / *310 series*

Unidades expresadas en mm
Units are in mm

PRG

Purga con rosca

Water drain

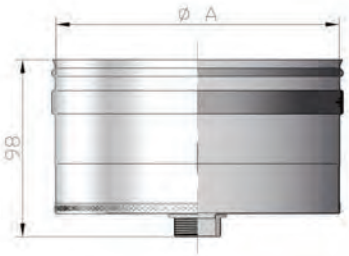

Serie 310 / *310 series*

Unidades expresadas en mm
Units are in mm

Ø	A
80	80
100	100
120	120
130	130
140	140
150	150
180	180
200	200
250	250
300	300

PRGL

Purga con rosca lateral

Windproof cap

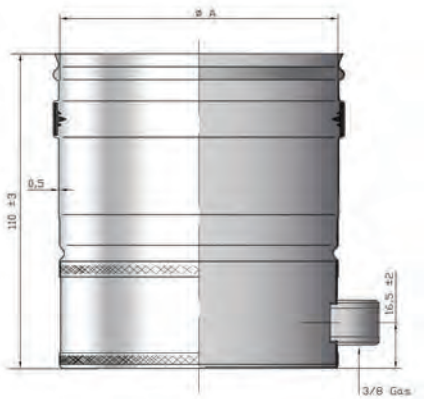

Serie 310 / *310 series*

Unidades expresadas en mm
Units are in mm

Ø	A
80	80
100	100
120	120
130	130
140	140
150	150
180	180
200	200
250	250
300	300

TAPTG

Tapon estanco

Watertight cap

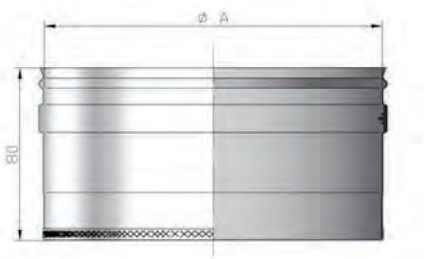

Serie 310 / *310 series*

Unidades expresadas en mm
Units are in mm

Ø	A
80	80
100	100
120	120
130	130
140	140
150	150
180	180
200	200
250	250
300	300

RIG

Ampliación
Ampliaton

Serie 310 / *310 series*

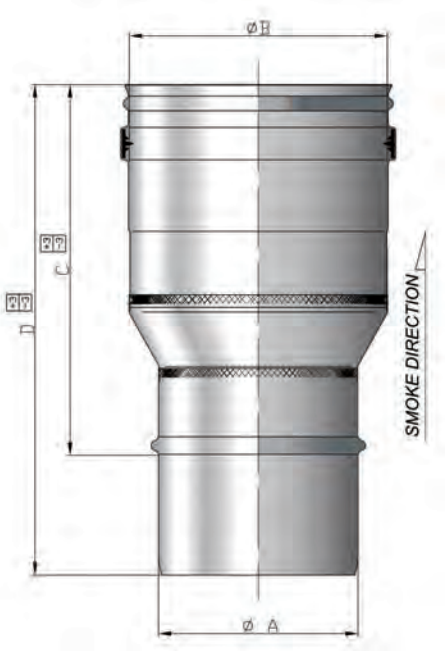

Ø	A ext	B int	C	D
80-100	80	100	148	196
80-120	80	120	153	201
80-130	80	130	168	216
80-140	80	140	173	221
80-150	80	150	183	231
100-120	100	120	143	191
100-130	100	130	143	191
120-130	120	130	143	191
120-140	120	140	143	191
120-150	120	150	143	191
130-150	130	150	143	191
130-160	130	160	143	191
130-180	130	180	163	211
130-200	130	200	183	231
130-250	130	250	233	281
140-150	140	150	143	191
140-160	140	160	143	191
140-180	140	180	153	201
140-200	140	200	173	221
150-160	150	160	143	191
150-180	150	180	143	191
150-200	150	200	163	211
150-250	150	250	213	261
150-300	150	300	263	311
160-180	160	180	143	191
160-200	160	200	153	201
160-250	160	250	203	251
180-200	180	200	143	191
180-250	180	250	183	231
180-300	180	300	233	281
200-250	200	250	163	211
200-300	200	300	213	261
250-300	250	300	263	311

Unidades expresadas en mm
Units are in mm

FT
Ficha técnica
Technical data

Sistema de chimenea modular de simple pared con soldadura estanca preparado para la evacuación de todo tipo de humos.
Unión entre elementos tipo macho-hembra con junta de silicona garantizando la estanqueidad.
Para evacuación de humos de calderas de Gas / Gas-oil y evacuación de aires viciados o humos de cocinas.
Esta tubería permite acoplar un elemento con otro mediante un novedoso sistema giratorio sin bridas de unión que a la vez garantiza la estanqueidad del conjunto acoplado.

The system of stainless steel modular chimney, with deadlock welding and duly equipped for all sorts of fumes outlet.
The matching between items is male-female, with silicone joint.
For fumes outlet in gas and diesel oil boilers.
For fumes outlet from polluted air and from kitchens.
This sort of pipes allow the fitting within elements through a brand new revolving system, with no union clamps, wich enables the full deadloching of the whole fitted ensamble.

Diámetros - *Diameters*:	80 100 120 130 140 150 160 180 200 250 300
Material - *Material*:	Acero inoxidable Aisi 316L(14404) o Aisi 304 (14301) Stainless steel Aisi 316L (14404) Aisi 304BA(14301)
Tipo de unión-*Coupling*:	Macho-hembra (con brida opcional) *Male-female (optional clamp)*
Tipo de sellante-*Sealing type*:	Junta de silicona para temperatura 200ºC / *Silicon joint for 200ºC temperature*
Area de aplicación-*Implementation area:*	Gas natural y combustible líquido / Gas and liquid fuel

Designación según norma UNE EN 1856-1:2004-*Designation according to norm* UNE EN 1856-1:2004

Conducto vertical exterior rígido - *Rigid exterior vertical conduit:* CE 0099/CDP/A71/0031
TT200 P1 W Vm L20040 O 40 - T200 P1 W V2 L50040 O 40 - T200 P1 W Vm L20050 O 40 - T200 P1 W V2 L50050 O 40

Conducto vertical interior rígido - *Rigid interior vertical conduit:* CE 0099/CDP/A71/0033
T200 P1 W Vm L20040 O - T200 P1 W V2 L50040 O - T200 P1 W Vm L20050 O - T200 P1 W V2 L50050 O

Conducto unión caldera a conducto vertical - *Union conduit boiler to vertical conduit:* CE 0099/CDP/A71/0035
T200 P1 W Vm L20040 O-100 - T200 P1 W V2 L50040 O-100 - T200 P1 W Vm L20050 O-100 - T200 P1 W V2 L50050 O-100
T600 N1 W V2 L50040 G (600) - T600 N1 D V2 L50040 G (600)

Conformidad-*Conformity*:

norma UNE EN 1856-1:2004 (EN 1856-1:2003)
norma UNE EN 1856-1:2004 (1M:2005)

Certificación-*Certification*:

CE

45º

2 CIG 45 + TE

Tubo/*Pipe* 1000

Ø	V	H
80	791	915
100	801	935
120	811	955
130	816	965
140	821	975
150	826	985
160	831	995
180	841	1015
200	851	1035
250	876	1085
300	901	1135

Tubo/*Pipe* 500

Ø	V	H
80	436	560
100	446	580
120	456	600
130	461	610
140	466	620
150	471	630
160	476	640
180	486	660
200	496	680
250	521	730
300	546	780

Tubo/*Pipe* 250

Ø	V	H
80	260	384
100	269	404
120	279	424
130	284	434
140	289	444
150	294	454
160	299	464
180	309	484
200	319	504
250	344	554
300	369	603

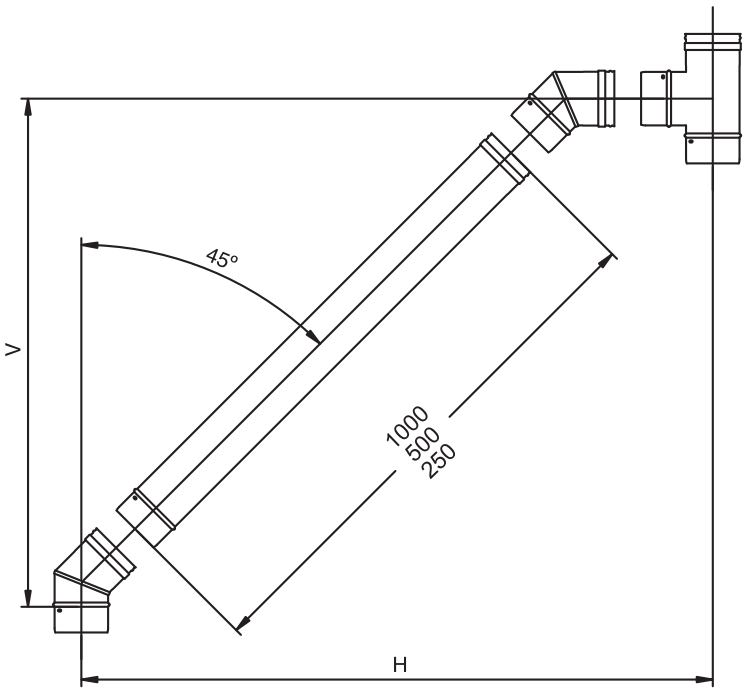

Tubo/*Pipe* 1000

Ø	V	H
80	755	952
100	760	976
120	766	1000
130	769	1012
140	772	1024
150	775	1036
160	778	1048
180	784	1073
200	790	1097
250	804	1157
300	819	1217

Tubo/*Pipe* 500

Ø	V	H
80	399	597
100	405	621
120	411	645
130	414	657
140	417	669
150	420	689
160	423	693
180	429	718
200	434	742
250	449	802
300	464	862

Tubo/*Pipe* 250

Ø	V	H
80	223	420
100	228	444
120	234	468
130	237	480
140	241	493
150	243	504
160	246	517
180	252	541
200	258	565
250	272	625
300	287	686

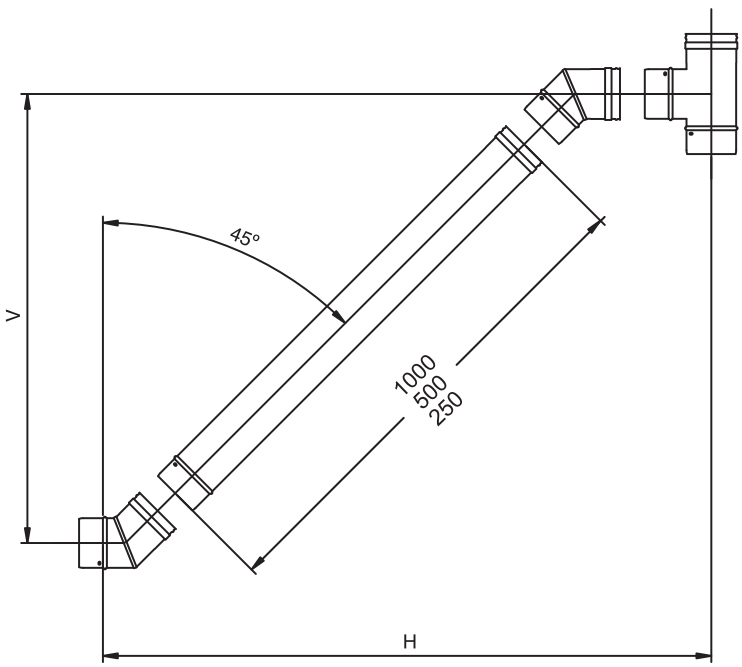

45º

2 GCIG 45 + TE

Tubo/*Pipe* 1000

Ø	V	H
80	755	996
100	760	1020
120	766	1044
130	769	1056
140	772	1068
150	775	1080
160	778	1092
180	784	1117
200	790	1141
250	804	1201
300	819	1261

Tubo/*Pipe* 500

Ø	V	H
80	399	641
100	405	665
120	411	689
130	414	701
140	417	713
150	420	733
160	423	737
180	429	762
200	434	786
250	449	846
300	464	906

Tubo/*Pipe* 250

Ø	V	H
80	223	464
100	228	488
120	234	512
130	237	524
140	241	537
150	243	548
160	246	661
180	252	585
200	258	609
250	272	669
300	287	730

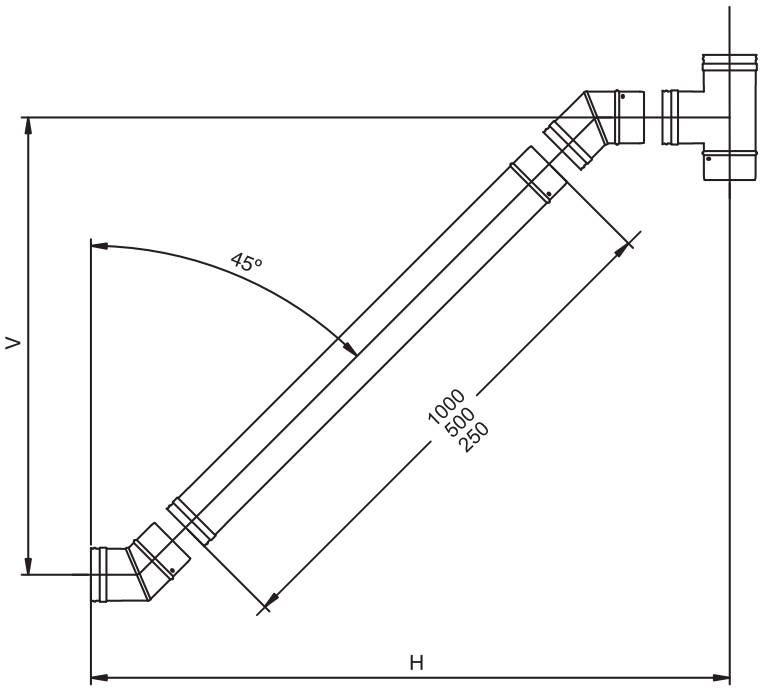

Tubo/*Pipe* 1000

Ø	V	H
80	839	913
100	849	933
120	859	953
130	864	963
140	869	973
150	874	983
160	879	993
180	889	1013
200	899	1033
250	924	1083
300	949	1133

Tubo/*Pipe* 500

Ø	V	H
80	484	558
100	494	578
120	504	598
130	509	608
140	514	618
150	519	628
160	524	638
180	534	658
200	544	678
250	569	728
300	594	778

Tubo/*Pipe* 250

Ø	V	H
80	308	381
100	318	401
120	328	421
130	333	431
140	338	441
150	343	451
160	348	461
180	358	481
200	368	501
250	393	551
300	417	601

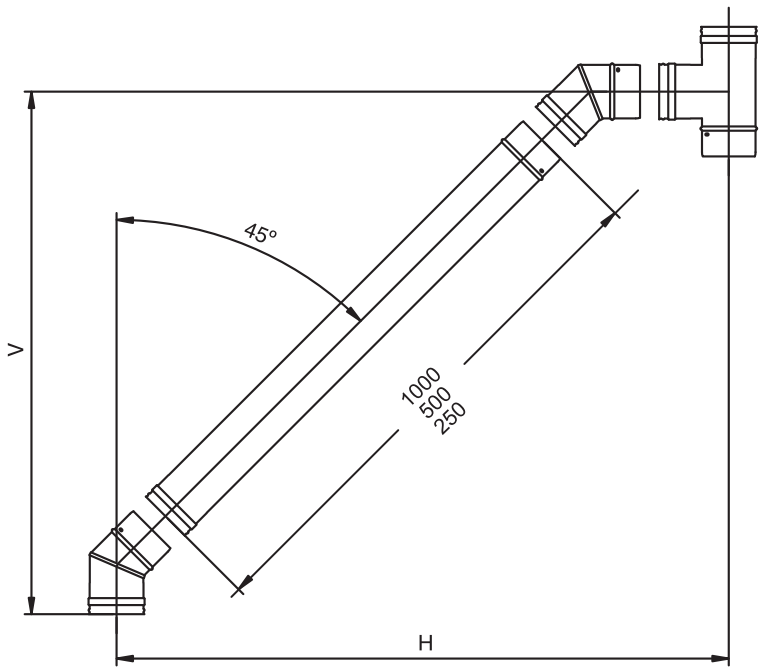

45º

2 CIG 45

Tubo/*Pipe* 1000			Tubo/*Pipe* 500			Tubo/*Pipe* 250					
Ø	V	H	Ø	V	H	Ø	V	H	Ø	V	H
80	876	755	80	521	399	80	344	223	80	207	80
100	890	760	100	535	405	100	358	228	100	221	91
120	904	766	120	549	411	120	372	234	120	235	98
130	911	769	130	556	414	130	379	237	130	242	100
140	918	772	140	563	417	140	387	241	140	249	103
150	925	775	150	570	420	150	393	243	150	256	106
160	932	778	160	577	423	160	401	246	160	263	109
180	947	784	180	592	429	180	415	252	180	277	115
200	961	790	200	606	434	200	429	258	200	292	121
250	996	804	250	641	449	250	464	272	250	327	135
300	1031	819	300	676	464	300	500	287	300	362	150

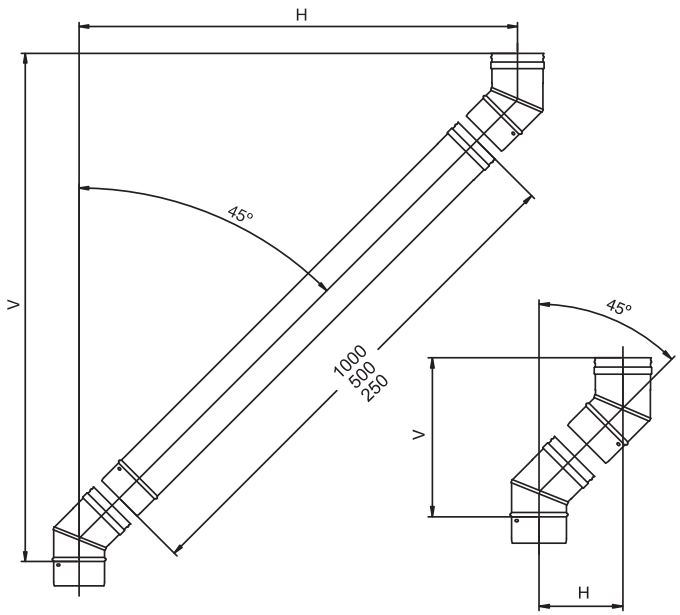

Tubo/*Pipe* 1000			Tubo/*Pipe* 500			Tubo/*Pipe* 250					
Ø	V	H	Ø	V	H	Ø	V	H	Ø	V	H
80	839	791	80	484	436	80	308	259	80	170	122
100	849	801	100	494	446	100	318	269	100	180	132
120	85	811	120	504	456	120	328	279	120	190	142
130	864	816	130	509	461	130	333	284	130	195	147
140	869	821	140	514	466	140	338	289	140	200	152
150	874	826	150	519	471	150	343	294	150	205	157
160	879	831	160	524	476	160	348	299	160	210	162
180	889	841	180	534	486	180	358	309	180	220	172
200	899	851	200	544	496	200	368	319	200	230	182
250	924	876	250	569	521	250	393	344	250	255	207
300	949	901	300	594	546	300	417	369	300	280	232

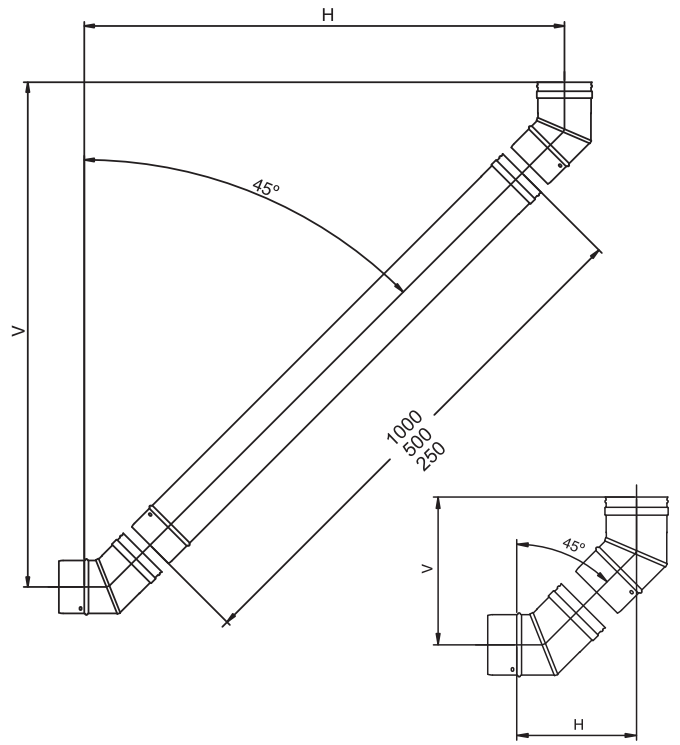

IM

Instrucciones de montaje

Instructions of assembly

Para instalar correctamente una chimenea es necesario seguir las siguentes recomendaciones básicas:

1. La tubería debe instalarse en el correcto sentido de los humos.
2. Colocar en la parte inferior de la chimenea una purga (PRG).
3. Si hay que atravesar un tejado, colocar un cubrechimeneas (CGP) con el correspondiente vierteaguas (VIG) sellado con silicona.

Para asegurar una correcta instalación:
1. Colocar un soporte mural (SMG) al principio de la instalación.
2. Colocar una brida mural (BMG) cada 2,5 metros.

In order to install correctly a chimney it is necessary to follow some basic recommendations:

1. The pipe must be installed in the correct sense of the smoke.
2. Place in the botton of the chimney a water rain (PRG).
3. In case of cross a tile roof, place a chimney sleeve (CGP) with the corresponding flashing (VIG) sealed with silicone.

In order to hold and to assure a correct installation.
1. Place always a mural support (SMG) at the beginning of the installation
2. Place a mural bracket (BMG) each 2,5 meters.

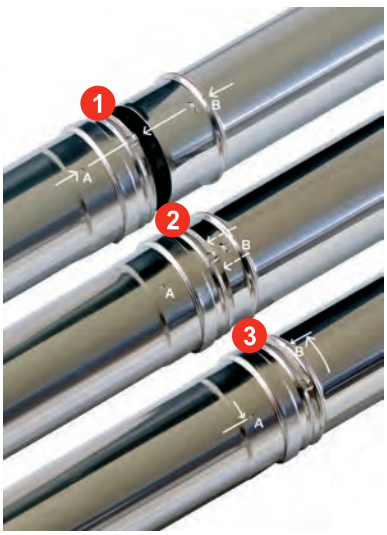

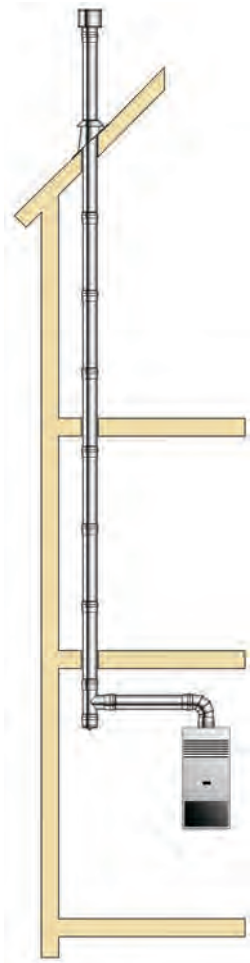

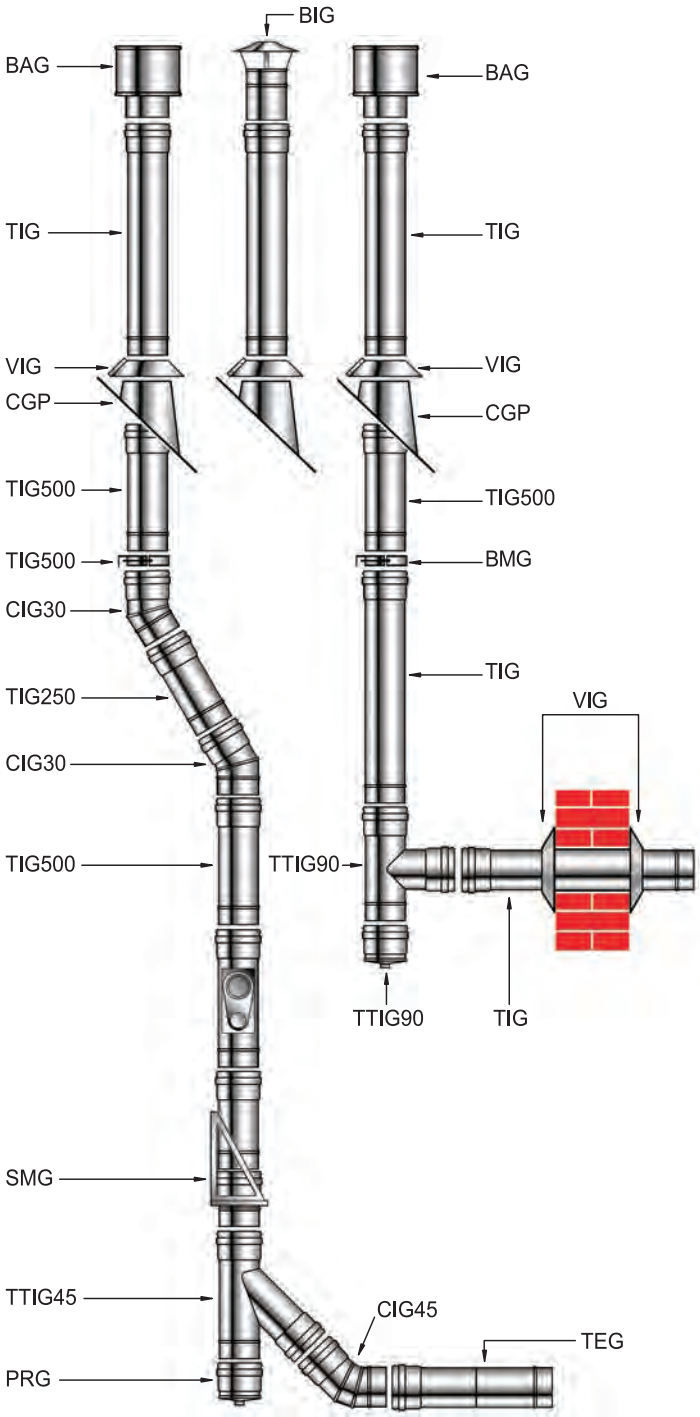

Bofill
Since 1892

Tubería para Chimenea Modular de Simple Pared

Single Wall Modular Chimney

bofill.es

SP

Tubería para Chimenea Modular de Simple Pared

Single Wall Modular Chimney

Bofill
Since 1892

Ø80>150

Ø 80 / 90 / 100 / 110 / 120 / 125 / 130 / 140 / 150 mm

Acero galvanizado de 0,5 mm
0,5mm galvanized steel

EN ACERO GALBANIZADO DE 0,5mm PARA CALDERAS A COMBUSTIBLES SÓLIDOS Y LÍQUIDOS.

APLICACIONES:
Para instalaciones y evacuación de humos provinentes de combustibles sólidos y líquidos.
Para evacuación de humos provinentes de aparatos a gas (en este caso es necesario instalar juntas de silicona)
Para extracción de aires viciados y humos de cocina.
Conductos verticales para la descarga de materiales diversos embolsados (por ejemplo, ropa sucia).

VENTAJAS:
Facilidad de montaje.
También puede instalarse con la brida BriuE.
Amplia gama de accesorios, que ofrecen soluciones para cualquier instalación.
Parte interna sin rugosidad para reducir la perdida de carga.

IN 0,5mm GALVANIZED STEEL FOR BOILERS USING SOLID AND LIQUID FUELS.

APPLICATIONS:
For installations of solid and liquid.
For exhausting fumes from gas-fired devices (in the case, silicone seals must be installed).
To vitiated air extraction and cooking fumes.
Vertical tubes for disposal of varios bagged materials (for example, soiled clothes).

ADVANTAGES:
Easy assembly.
You can install the clamp BriuE.
Wide range of accessories that offer solutions for any installation.
Inner part without roughness to reduce the pressure drop.

SP

Ø80>150

Tubería para Chimenea Modular de Simple Pared

Single Wall Modular Chimney

Acero galvanizado de 0,5 mm
0,5 mm galvanized steel

Bofill
Since 1892

TG

Tubos

Pipes

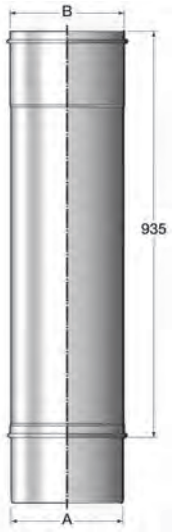

Ø	A ext	B int
80	79	80
90	89	90
100	99	100
110	109	110
120	119	120
125	124	125
130	129	130
140	139	140
150	149	150

Serie 200 / *200 series*

Unidades expresadas en mm
Units are in mm

TGLL

Tubo con llave

Keyed pipe

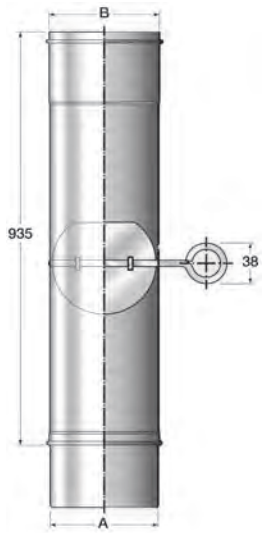

Ø	A ext	B int
80	79	80
90	89	90
100	99	100
110	109	110
120	119	120
125	124	125
130	129	130
140	139	140
150	149	150

Serie 200 / *200 series*

Unidades expresadas en mm
Units are in mm

CAG

Codo rizado 72º

Corrugated elbow 72º

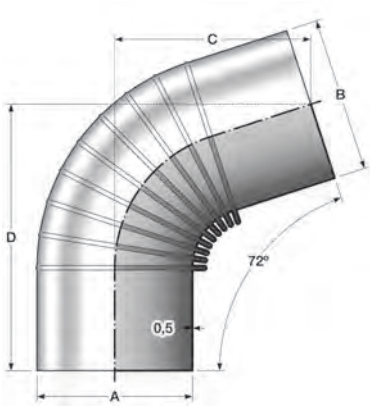

Ø	A	B	C	D
80	80	79	61	151
90	90	89	57	157
100	100	99	61	165
110	110	109	71	167
120	120	119	67	171
125	125	124	62	166
130	130	129	78	175
140	140	139	88	207
150	150	149	100	203

Unidades expresadas en mm
Units are in mm

SP

Ø80>150

Tubería para Chimenea Modular de Simple Pared

Single Wall Modular Chimney

Acero galvanizado de 0,5 mm
0,5 mm galvanized steel

Bofill
Since 1892

CCG

Codo rizado 90º

Corrugated elbow 90º

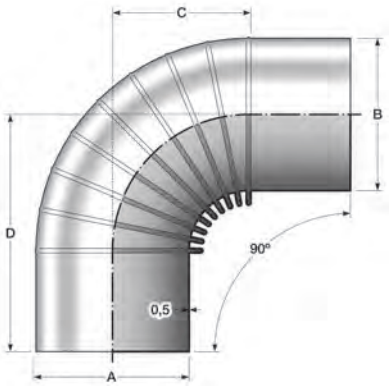

Ø	A	B	C	D
80	80	79	80	155
90	90	89	85	155
100	100	99	95	170
110	110	109	110	180
120	120	119	105	180
125	125	124	103	183
130	130	129	110	190
140	140	139	130	215
150	150	149	135	210

Unidades expresadas en mm
Units are in mm

T

Te

Tee

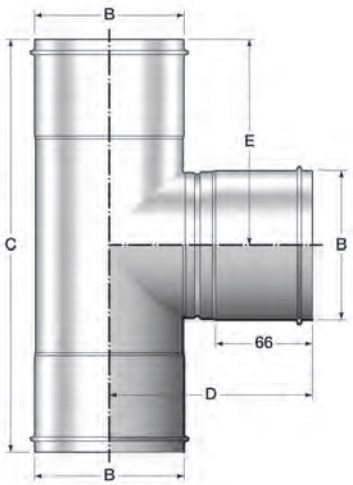

Ø	B int	C	D	E
80	80	251,6	130	125,8
90	90	261,6	135	130,8
100	100	261,6	140	130,8
110	110	281,6	145	140,8
120	120	292,6	150	146,3
125	125	292,6	152,5	146,3
130	130	325	155	162,5
140	140	325	160	162,5
150	150	325	165	162,5

Serie 200 / *200 series*

Unidades expresadas en mm
Units are in mm

TT

Te con tapón

T-piece with cap

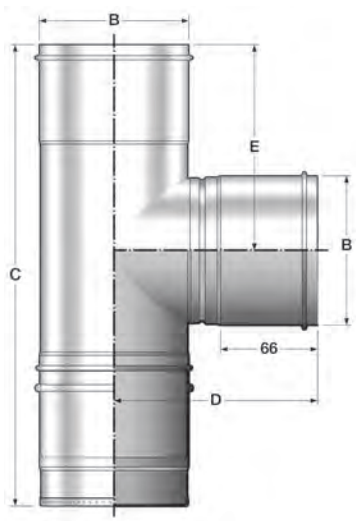

Ø	B int	C	D	E
80	80	287	130	125,8
90	90	297	135	130,8
100	100	297	140	130,8
110	110	317	145	140,8
120	120	328	150	146,3
125	125	328	152,5	146,3
130	130	360	155	162,5
140	140	360	160	162,5
150	150	360	165	162,5

Serie 200 / *200 series*

Unidades expresadas en mm
Units are in mm

SP

Ø80>150

Tubería para Chimenea Modular de Simple Pared

Single Wall Modular Chimney

Acero galvanizado de 0,5 mm
0,5 mm galvanized steel

Bofill
Since 1892

MHG

Manguito hembra

Female sleeve

Ø	B int
80	80
90	90
100	100
110	110
120	120
125	125
130	130
140	140
150	150

Serie 200 / *200 series*

Unidades expresadas en mm
Units are in mm

MMG

Manguito

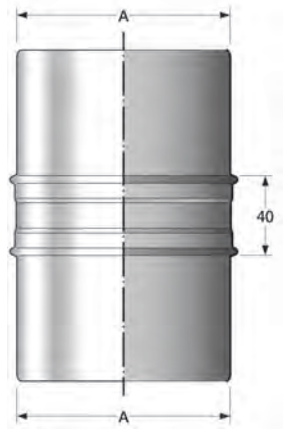

Ø	A ext
80	79
90	89
100	99
110	109
120	119
125	124
130	129
140	139
150	149

Serie 200 / *200 series*

Unidades expresadas en mm
Units are in mm

Al

Brida

Clamp

INOX

Este elemento sólo se fabrica en acero inoxidable.*This part is made in stainless steel only*

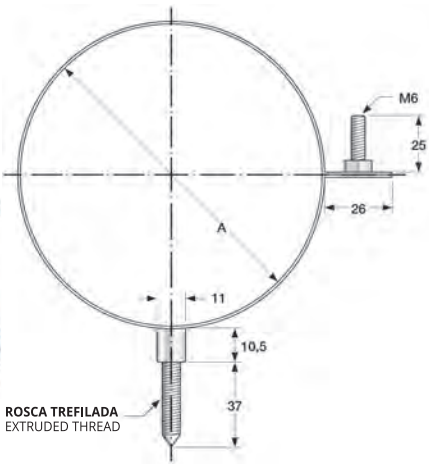

Ø	A
80	80
100	100
110	110
120	120
125	125
130	130
150	150

Unidades expresadas en mm
Units are in mm

SP

Ø80>150

Tubería para Chimenea Modular de Simple Pared

Single Wall Modular Chimney

Acero galvanizado de 0,5 mm
0,5 mm galvanized steel

Bofill
Since 1892

BMG

Brida mural interior

Inside wall clamp

INOX

Este elemento sólo se fabrica en acero inoxidable.*This part is mad… in stainless steel only*

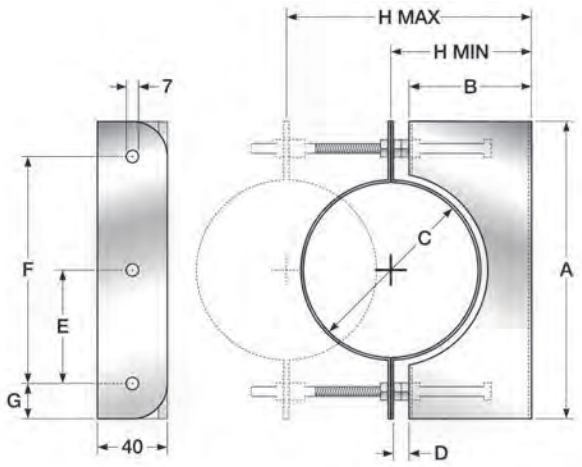

Ø	A	B	C	D	E	F	G	H min	H min
80	150	60	80	9	005	110	20	75	145
100	170	70	100	9	005	130	20	85	155
110	180	80	110	9	005	130	25	90	160
120	190	80	120	9	005	150	20	95	165
125	195	85	125	9	005	155	20	97,5	167,5
130	200	85	130	9	005	120	40	100	170
140	210	90	140	9	005	140	40	105	175
150	220	95	150	9	005	140	40	110	180

Unidades expresadas en mm
Units are in mm

BMGE

Brida mural exterior

External wall clamp

INOX

Este elemento sólo se fabrica en acero inoxidable.*This part is mad… in stainless steel only*

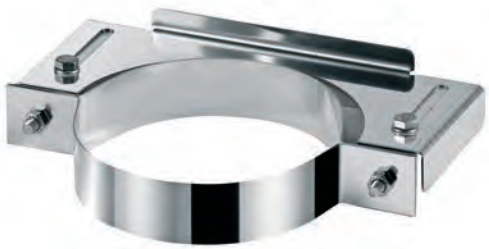

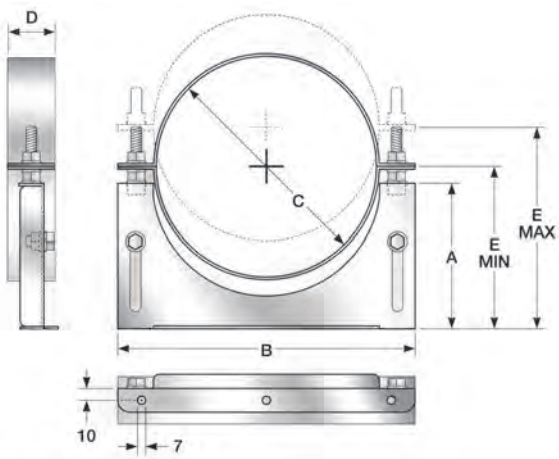

Ø	A	B	C	D	E min	E max
80	60	152	80	30	70	105
100	70	172	100	30	80	127
110	75	182	110	30	85	138
120	80	192	120	30	90	143
125	82	197	125	30	93	146
130	85	202	130	30	95	148
140	90	212	140	30	100	153
150	95	222	150	30	105	158

Serie 200 / *200 series*

Unidades expresadas en mm
Units are in mm

SP

Ø80>150

Tubería para Chimenea Modular de Simple Pared

Single Wall Modular Chimney

Acero galvanizado de 0,5 mm
0,5 mm galvanized steel

Bofill
Since 1892

FFG

Final flauta

Wire mesh end piece

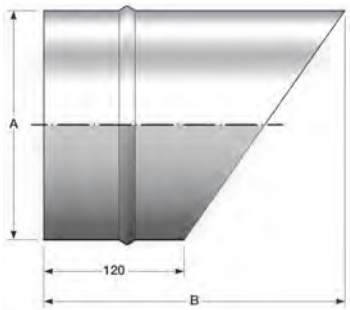

Ø	A ext	B	
80	80	176	
100	100	190	
110	110	197	
120	120	204	
125	125	207	
130	130	211	
140	140	218	
150	150	225	

Serie 200 / *200 series*

Unidades expresadas en mm
Units are in mm

TAPG

Tapón

Cap

Ø	A INT	
80	80	
90	90	
100	100	
110	110	
120	120	
125	125	
130	130	
140	140	
150	150	

Serie 200 / *200 series*

Unidades expresadas en mm
Units are in mm

SP

Ø80>150

Tubería para Chimenea Modular de Simple Pared

Single Wall Modular Chimney

Acero galvanizado de 0,5 mm
0,5 mm galvanized steel

Bofill
Since 1892

FT

Ficha técnica

Technical data

Sistema de chimenea modular de simple pared, soldada en su longitud por testa a TIG que garantiza su estanqueidad. La pérdida de carga en su interior es prácticamente nula. Ideal para instalaciones de combustibles líquidos y sólidos. Con el sistema de unión macho/hembra se consigue un encaje ajustado de los elelementos entre sí, obteniéndose una perfecta instalación tanto en tramos verticales como inclinados. Como opción, permite montar la brida de seguridad BRIUE entre los módulos.

Single wall modular chimney, TIG welded lengthwise to guarantee seal. Draft loss inside is virtually nil. Ideal for liquid and solid fuel installations. With the male/female joint system, the parts fit together tightly for optional installation of both vertical and sloping lengths. As an option, it possible to mount the BRIUE locking band between sections.

Diámetros - *Diameters*:	80-100-110-120-125-130-140-150
Material - *Material*:	Acero galvanizado de 0,5mm - *0,5mm galvanized steel*
Tipo de unión-*Coupling*:	macho-hembra-*male-female* (opcional con brida BRIUE- *optional BRIUE locking band*)
Tipo de combustible-*Fuel type*:	Combustibles sólidos y líquidos - *Solid and liquid fuels*
Temperatura de trabajo-*Work temperature*	450ºC

Bofill
Since 1892

Tubería para Chimenea Modular de Simple Pared

Single Wall Modular Chimney

bofill.es

SP

Tubería para Chimenea Modular de Simple Pared

Single Wall Modular Chimney

Bofill
Since 1892

Ø120>700

Ø 120 / 125 / 130 / 140 / 150 / 160 / 175 / 180 / 200 / 250 / 300
350 / 400 / 450 / 500 / 550 / 600 / 650 / 700 mm

Acero galvanizado de 0,8 mm
0,8 mm galvanized steel

EN ACERO GALBANIZADO DE 0,8mm PARA CALDERAS A COMBUSTIBLES SÓLIDOS Y LÍQUIDOS.

APLICACIONES:
Para instalaciones y evacuación de humos provinentes de combustibles sólidos y líquidos.
Para evacuación de humos provinentes de aparatos a gas (en este caso es necesario instalar juntas de silicona)
Para extracción de aires viciados y humos de cocina.
Conductos verticales para la descarga de materiales diversos embolsados (por ejemplo, ropa sucia).

VENTAJAS:
Facilidad de montaje.
También puede instalarse con la brida BriuE.
Amplia gama de accesorios, que ofrecen soluciones para cualquier instalación.
Parte interna sin rugosidad para reducir la perdida de carga.

IN 0,8mm GALVANIZED STEEL FOR BOILERS USING SOLID AND LIQUID FUELS.

APPLICATIONS:
For installations of solid and liquid.
For exhausting fumes from gas-fired devices (in the case, silicone seals must be installed).
To vitiated air extraction and cooking fumes.
Vertical tubes for disposal of varios bagged materials (for example, soiled clothes).

ADVANTAGES:
Easy assembly.
You can install the clamp BriuE.
Wide range of accessories that offer solutions for any installation.
Inner part without roughness to reduce the pressure drop.

SP

Ø120>700

Tubería para Chimenea Modular de Simple Pared

Single Wall Modular Chimney

Acero galvanizado de 0,8 mm
0,8 mm galvanized steel

Bofill
Since 1892

TG08
TG0B500

Tubos
Pipes

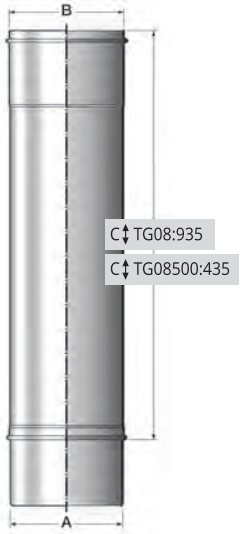

Ø	A ext	B int
120	119	120
125	124	125
130	129	130
140	139	140
150	149	150
160	159	160
175	174	175
180	179	180
200	199	200
250	249	250
300	299	300
350	349	350
400	399	400
450	449	450
500	499	500
550	549	550
600	599	600
650	649	650
700	699	700

Serie 200 / *200 series*

Unidades expresadas en mm
Units are in mm

C30

Codo 30º
Elbow 30º

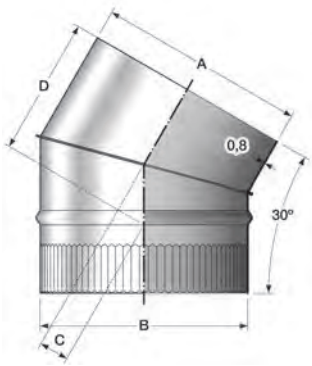

Ø	A	B	C	D
250	250	249	32	171
300	300	299	38	191
350	350	349	45	216
400	400	399	54	246
450	450	449	61	276
500	500	499	68	301
550	550	549	75	326
600	600	599	82	352
650	650	649	89	376
700	700	699	96	401

Unidades expresadas en mm
Units are in mm

C45

Codo rizado 45º
Corrugated elbow 45º

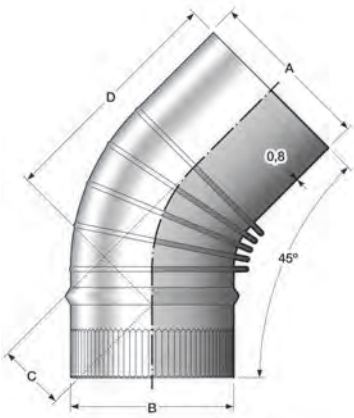

Ø	A	B	C	D
120	120	119	33	163
125	125	124	44	165
130	130	129	65	196
140	140	139	61	190
150	150	149	62	194
160	160	159	54	182
175	175	174	71	227
180	180	170	72	229
200	200	199	81	243

Unidades expresadas en mm
Units are in mm

SP

Ø120>700

Tubería para Chimenea Modular de Simple Pared

Single Wall Modular Chimney

Acero galvanizado de 0,8 mm
0,8 mm galvanized steel

Bofill
Since 1892

C45

Codo 45º

Elbow 45º

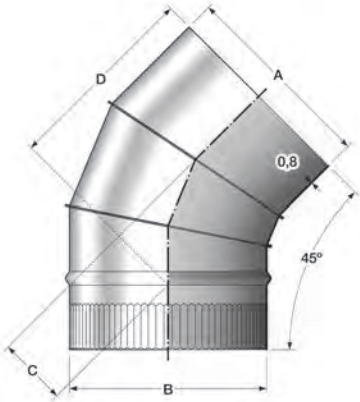

Ø	A	B	C	D
250	250	249	66	198
300	300	299	90	246
350	350	349	96	275
400	400	399	118	328
450	450	449	133	363
500	500	499	154	416
550	550	549	176	467
600	600	599	188	496
650	650	649	201	527
700	700	699	219	571

Unidades expresadas en mm
Units are in mm

C60

Codo 60º

Elbow 60º

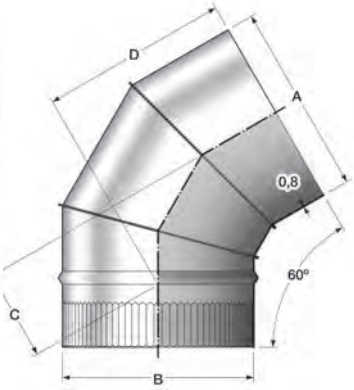

Ø	A	B	C	D
250	250	249	112	242
300	300	299	124	273
350	350	349	150	317
400	400	399	178	362
450	450	449	192	391
500	500	499	213	429
550	550	549	234	467
600	600	599	255	505
650	650	649	276	543
700	700	699	297	581

Unidades expresadas en mm
Units are in mm

C90

Codo rizado 90º

Corrugated elbow 90º

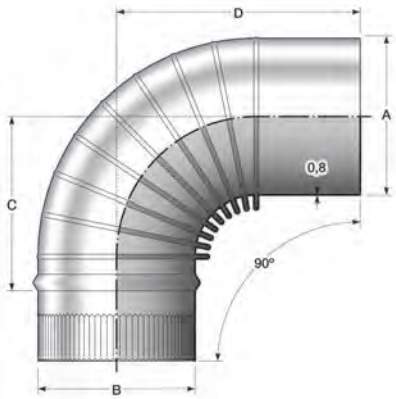

Ø	A	B	C	D
120	120	119	130	185
125	125	124	142	203
130	130	129	155	200
140	140	139	160	220
150	150	149	165	205
160	160	159	175	215
175	175	174	192	247
180	180	170	205	255
200	200	199	210	255

Unidades expresadas en mm
Units are in mm

SP

Ø120>700

Tubería para Chimenea Modular de Simple Pared

Single Wall Modular Chimney

Acero galvanizado de 0,8 mm
0,8 mm galvanized steel

Bofill
Since 1892

C90

Codo 90º

Elbow 90º

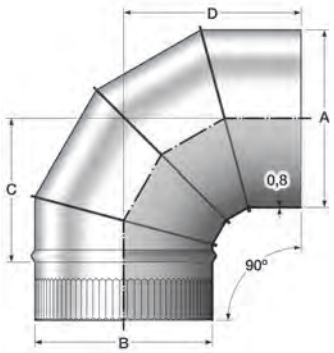

Ø	A	B	C	D	
250	250	249	195	241	
300	300	299	270	312	
350	350	349	322	368	
400	400	399	376	419	
450	450	449	440	487	
500	500	499	508	541	
550	550	549	583	539	
600	600	599	532	492	
650	650	649	673	632	
700	700	699	731	686	

Unidades expresadas en mm
Units are in mm

TRS45

Te 45º reducida

Short T-piece 45º

Ø 120 A 300: Serie 200
Ø 120 to 300: *200 series*

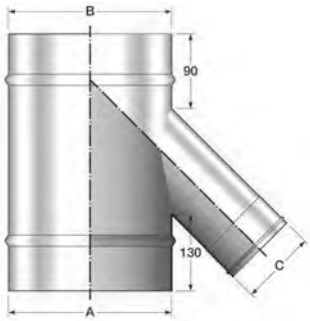

Ø	A ext	B int	C	C	C	C	C	C	C	C	C
120	119	120	80	100	110						
125	124	125	80	100	110	120					
130	129	130	80	100	110	120	125				
140	139	140	80	100	110	120	125	130			
150	149	150	80	100	110	120	125	130	140		
160	159	160	80	100	110	120	125	130	140	150	
175	174	175	80	100	110	160					
180	179	180	130	140	150	160	175				
200	199	200	130	140	150	160	175	180			
250	249	250	130	140	150	160	175	180	200		
300	299	300	130	140	150	160	175	180	200	250	
350	349	350	130	140	150	160	175	180	200	250	300
400	399	400	130	140	150	160	175	180	200	250	300
450	449	450	130	140	150	160	175	180	200	250	300
500	499	500	130	140	150	160	175	180	200	250	300
550	549	550	130	140	150	160	175	180	200	250	300
600	599	600	130	140	150	160	175	180	200	250	300
650	649	650	130	140	150	160	175	180	200	250	300
700	699	700	130	140	150	160	175	180	200	250	300

Unidades expresadas en mm
Units are in mm

TRS90

Te 90º reducida

Short T-piece 90º

Ø 120 A 300: Serie 200
Ø 120 to 300: *200 serie*

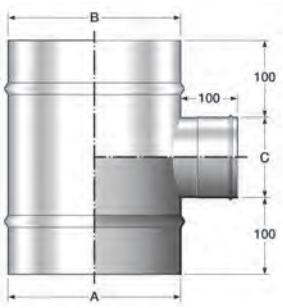

Ø	A ext	B int	C	C	C	C	C	C	C	C	C
120	119	120	80	100	110						
125	124	125	80	100	110	120					
130	129	130	80	100	110	120	125				
140	139	140	80	100	110	120	125	130			
150	149	150	80	100	110	120	125	130	140		
160	159	160	80	100	110	120	125	130	140	150	
175	174	175	130	140	150	160					
180	179	180	130	140	150	160	175				
200	199	200	130	140	150	160	175	180			
250	249	250	130	140	150	160	175	180	200		
300	299	300	130	140	150	160	175	180	200	250	
350	349	350	130	140	150	160	175	180	200	250	300
400	399	400	130	140	150	160	175	180	200	250	300
450	449	450	130	140	150	160	175	180	200	250	300
500	499	500	130	140	150	160	175	180	200	250	300
550	549	550	130	140	150	160	175	180	200	250	300
600	599	600	130	140	150	160	175	180	200	250	300
650	649	650	130	140	150	160	175	180	200	250	300
700	699	700	130	140	150	160	175	180	200	250	300

Unidades expresadas en mm
Units are in mm

SP

Ø120>700

Tubería para Chimenea Modular de Simple Pared

Single Wall Modular Chimney

Acero galvanizado de 0,8 mm
0,8 mm galvanized steel

Bofill
Since 1892

TTG45

Te 45º con tapón

T-piece 45º

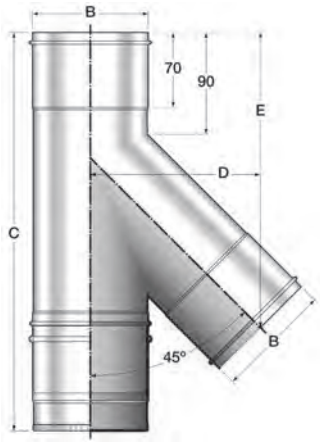

Ø	B int	C	D	E
120	120	386	190	305
125	125	386	194	310
130	130	393	198	315
140	140	414	207	326
150	150	429	216	337
160	160	443	224	347
175	175	464	237	363
180	180	471	241	368
200	200	499	258	390
250	250	570	301	443
300	300	641	344	496

Serie 200 / *200 series*

Unidades expresadas en mm
Units are in mm

TTG45

Te 45º con tapón

T-piece 45º

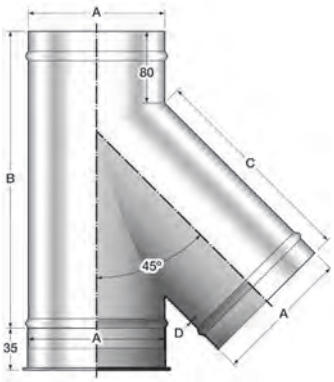

Ø	A	B	C	D
350	350	603	415	0,8
400	400	673	480	0,8
500	500	813	579	0,8
550	550	892	629	0,8
600	600	962	679	0,8
650	650	1003	729	0,8
700	700	1104	779	0,8

Unidades expresadas en mm
Units are in mm

TS90

Te 90º

Tee 90º

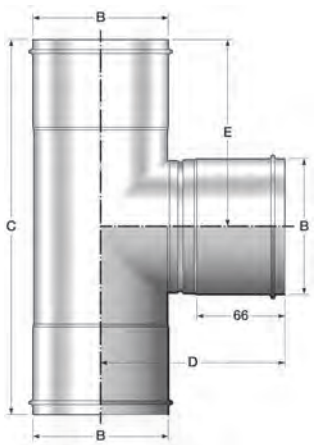

Ø	B int	C	D	E
120	120	292,6	150	146,3
125	125	292,6	152,5	146,3
130	130	325	155	162,5
140	140	325	160	162,5
150	150	325	165	162,5
160	160	325	170	162,5
175	175	325	177,5	168,2
180	180	371,6	180	185,8
200	200	371,6	190	185,8
250	250	371,6	215	210,8
300	300	371,6	240	245,8

Serie 200 / *200 series*

Unidades expresadas en mm
Units are in mm

SP

Ø120>700

Tubería para Chimenea Modular de Simple Pared

Single Wall Modular Chimney

Acero galvanizado de 0,8 mm
0,8 mm galvanized steel

Bofill
Since 1892

TS90

Te 90º

Tee 90º

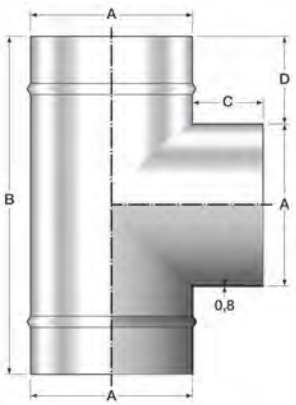

Ø	A	B	C	D
350	350	520	85	85
400	400	570	85	85
450	450	620	85	85
500	500	670	85	85
550	550	720	85	85
600	600	770	85	85
650	650	820	85	85
700	700	870	85	85

Unidades expresadas en mm
Units are in mm

TTS90

Te 90º con tapón

T-piece 90º with cap

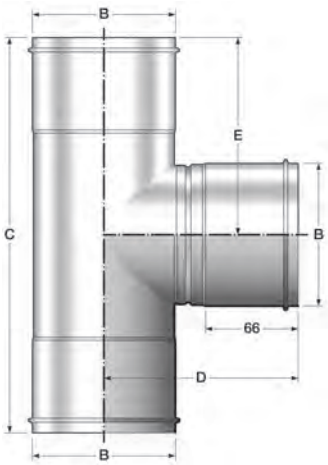

Ø	B int	C	D	E
120	120	328	150	146,3
125	125	328	152,5	146,3
130	130	360	155	162,5
140	140	360	160	162,5
150	150	360	165	162,5
160	160	360	170	162,5
175	175	372	177,5	168,2
180	180	407	180	185,8
200	200	407	190	185,8
250	250	457	215	210,8
300	300	527	240	245,8

Serie 200 / *200 series*

Unidades expresadas en mm
Units are in mm

TTS90

Te 90º con tapón

T-piece 90º with cap

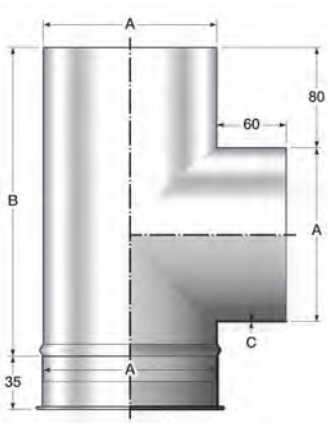

Ø	A	B	C
350	350	463	0,8
400	400	533	0,8
500	500	613	0,8
550	550	660	0,8
600	600	710	0,8
650	650	760	0,8
700	700	810	0,8

Unidades expresadas en mm
Units are in mm

SP

Ø120>700

Tubería para Chimenea Modular de Simple Pared

Single Wall Modular Chimney

Acero galvanizado de 0,8 mm
0,8 mm galvanized steel

Bofill
Since 1892

MHG

Mangito hembra

Female sleeve

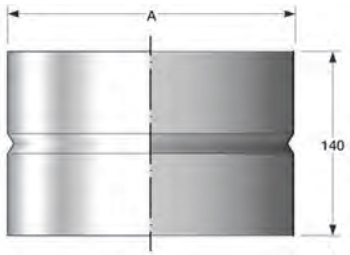

Ø	A int
350	350
400	400
450	450
500	500
550	550
600	600
650	650
700	700

Unidades expresadas en mm
Units are in mm

MMG

Mangito macho

Male sleeve

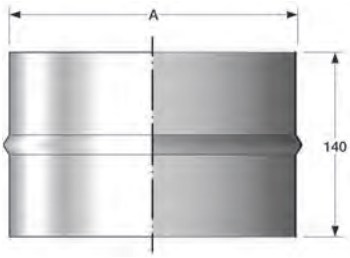

Ø	A ext
350	350
400	400
450	450
500	500
550	550
600	600
650	650
700	700

Unidades expresadas en mm
Units are in mm

AI

Brida

Clamp

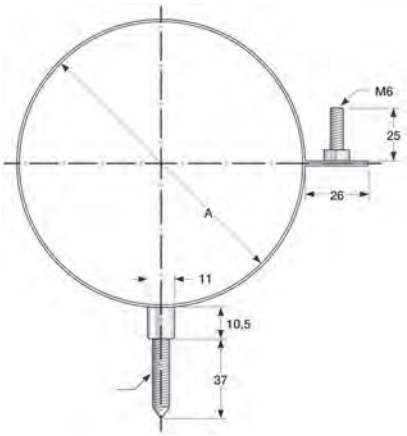

Ø	A
120	120
125	125
130	130
150	150
175	175
180	180
200	200
250	250
300	300

INOX

Este elemento sólo se fabrica en acero inoxidable.*This part is made in stainless steel only*

Unidades expresadas en mm
Units are in mm

SP

Ø120>700

Tubería para Chimenea Modular de Simple Pared

Single Wall Modular Chimney

Acero galvanizado de 0,8 mm
0,8 mm galvanized steel

Bofill
Since 1892

BMG

Brida mural interior

Inside wall clamp

INOX

Este elemento sólo se fabrica en acero inoxidable.*This part is made in stainless steel only*

Unidades expresadas en mm
Units are in mm

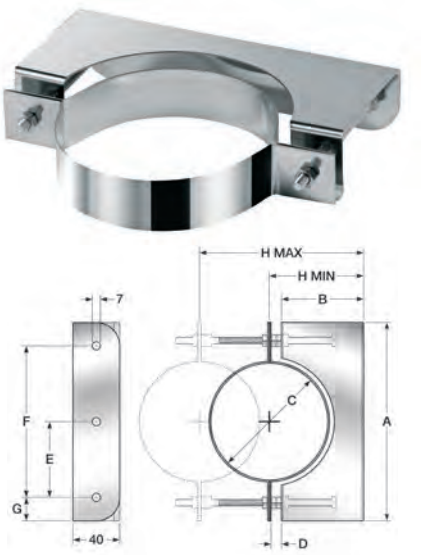

Ø	A	B	C	D	E	F	G	H min	H max
120	190	80	120	9		150	20	95	165
125	195	85	125	9		155	20	97,5	167,5
130	200	85	130	9		120	40	100	170
140	210	90	140	9		140	40	105	175
150	220	95	150	9		140	40	110	180
160	230	100	160	9		150	20	115	185
175	245	110	175	9	102,5	205	20	122,5	192,5
180	250	110	180	9	105	210	20	125	195
200	270	120	200	9	115	230	20	135	205
250	320	145	250	9	140	280	20	160	230
300	370	170	300	9	165	330	20	185	255

BMGE

Brida mural exterior

External wall clamp

INOX

Este elemento sólo se fabrica en acero inoxidable.*This part is made in stainless steel only*

Unidades expresadas en mm
Units are in mm

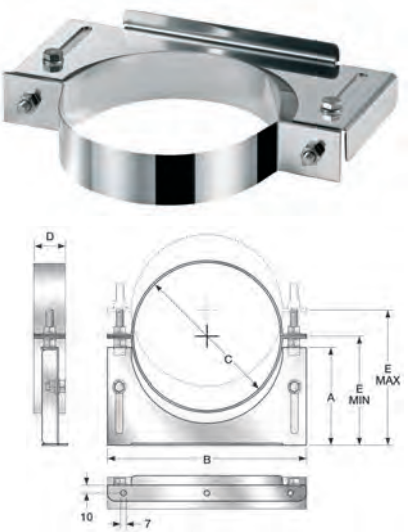

Ø	A	B	C	D	E min	E max
120	80	192	120	30	90	143
125	82	197	125	30	93	146
130	85	202	130	30	95	148
140	90	212	140	40	100	153
150	95	222	150	40	105	158
160	100	232	160	40	110	163
175	107	247	175	40	118	171
180	110	252	180	40	120	173
200	120	272	200	40	130	183
250	144	322	250	40	155	208
300	169	372	300	40	180	233

BMGE

Brida mural exterior

External wall clamp

INOX

Este elemento sólo se fabrica en acero inoxidable.*This part is made in stainless steel only*

Unidades expresadas en mm
Units are in mm

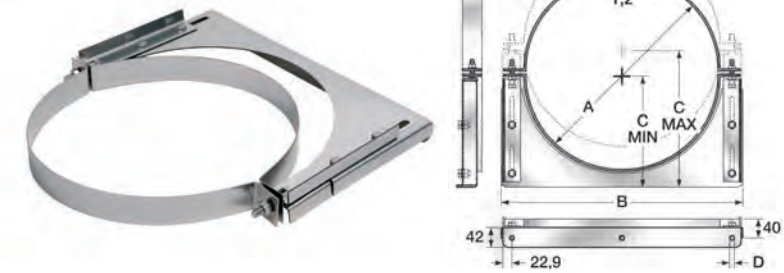

Ø	A	B	C min	C max	D
350	350	444	210	264	7
400	400	495	235	289	7
450	450	546	260	314	7
500	500	597	285	339	7
550	550	647	310	364	7
600	600	697	335	389	12
650	650	747	360	414	12
700	700	798	385	439	105

SP

Ø120>700

Tubería para Chimenea Modular de Simple Pared

Single Wall Modular Chimney

Acero galvanizado de 0,8 mm
0,8 mm galvanized steel

Bofill
Since 1892

SBI

Sombrerete universal

Universal pipe cap

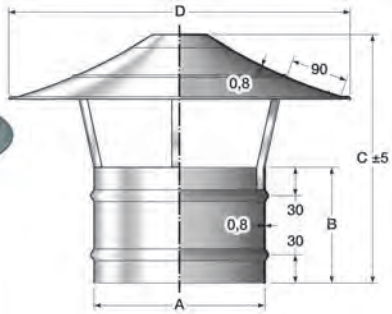

Ø	A ext	B	C	D	
200	200	120	273	400	
220	250	120	315	500	
250	250	120	315	500	
300	300	120	334	600	
350	350	120	349	700	
400	400	120	392	800	
450	450	120	425	800	
500	500	120	442	800	

Unidades expresadas en mm
Units are in mm

BEXI

Sombrerete regulable

Adjustable pipe cap

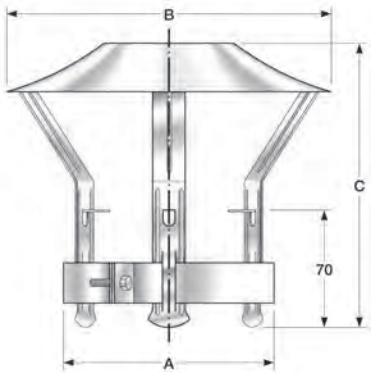

Ø	A min	A max	B	C
BEXI 1	80	100	200	180
BEXI 2	110	130	245	195
BEXI 3	140	160	300	200
BEXI 4	175	200	350	210

INOX

Este elemento sólo se fabrica en acero inoxidable. *This part is made in stainless steel only*

Unidades expresadas en mm
Units are in mm

SA

Sombrerete antiviento

Windproof cap

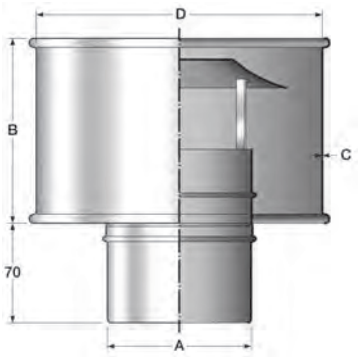

Ø	A ext	B	C	D	
120	119	140	0,4	220	
125	124	140	0,4	220	
130	129	150	0,4	230	
140	139	150	0,4	240	
150	149	160	0,4	250	
160	159	160	0,4	260	
175	174	160	0,4	260	
180	179	180	0,4	280	
200	199	190	0,4	300	
250	249	220	0,5	400	
300	299	250	0,5	450	

INOX

Este elemento sólo se fabrica en acero inoxidable. *This part is made in stainless steel only*

Serie 200 / *200 series*

Unidades expresadas en mm
Units are in mm

SP

Ø120>700

Tubería para Chimenea Modular de Simple Pared

Single Wall Modular Chimney

Acero galvanizado de 0,8 mm
0,8 mm galvanized steel

Bofill
Since 1892

FFG

Final flauta

Wire mesh en peice

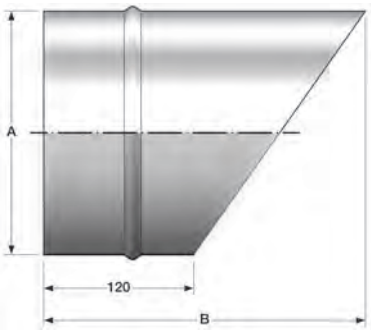

Ø 120 A 300: Serie 200
Ø 120 to 300: *200 series*

Unidades expresadas en mm
Units are in mm

Ø	A ext	B	
120	120	204	
125	125	207	
130	130	211	
140	140	218	
150	150	225	
160	160	232	
175	175	242	
180	180	246	
200	200	260	
250	250	295	
300	300	330	
350	350	365	
400	400	400	
450	450	435	
500	500	470	
550	550	505	
600	600	540	
650	650	575	
700	700	610	

REG

Registro

Draught plate

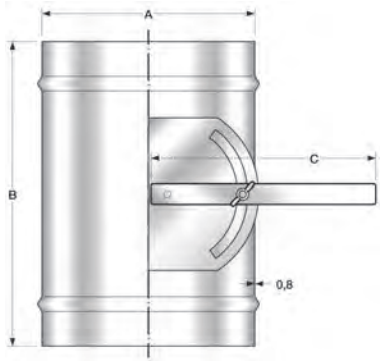

Unidades expresadas en mm
Units are in mm

Ø	A	B	C	
120	120	200	180	
125	125	200	180	
130	130	200	180	
140	140	200	180	
150	150	200	180	
160	160	200	180	
175	175	300	180	
180	180	300	180	
200	200	300	210	
250	250	360	250	
300	300	450	250	
350	350	500	300	
400	400	550	300	
450	450	600	350	
500	500	650	350	

TAPG

Tapón

Cap

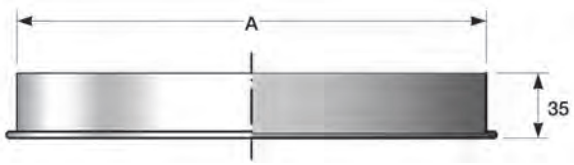

Unidades expresadas en mm
Units are in mm

Ø	A				
350	351				
400	401				
500	501				
550	551				
600	601				
650	651				
700	701				

FT
Ficha técnica
Technical data

Sistema de chimenea modular de simple pared, soldada en su longitud por testa a TIG que garantiza su estanqueidad. La pérdida de carga en su interior es prácticamente nula. Ideal para instalaciones de combustibles líquidos y sólidos. Con el sistema de unión macho/hembra se consigue un encaje ajustado de los elelementos entre sí, obteniéndose una perfecta instalación tanto en tramos verticales como inclinados. Como opción, permite montar la brida de seguridad BRIUE entre los módulos.

Single wall modular chimney, TIG welded lengthwise to guarantee seal. Draft loss inside is virtually nil. Ideal for liquid and solid fuel installations. With the male/female joint system, the parts fit together tightly for optional installation of both vertical and sloping lengths. As an option, it possible to mount the BRIUE locking band between sections.

Diámetros - *Diameters*:	120-125-130-140-150-160-175-180-200-250-300-350-400-450-500-550-600-650-700
Material - *Material*:	Acero galvanizado de 0,8mm - *0,8mm galvanized steel*
Tipo de unión-*Coupling*:	macho-hembra-*male-female* (opcional con brida BRIUE- *optional BRIUE locking band*)
Tipo de combustible-*Fuel type*:	Combustibles sólidos y líquidos - *Solid and liquid fuels*
Temperatura de trabajo-*Work temperature*	450ºC

A partir de Ø 350 (incluido) las terminaciones macho se fabrican con los extremos "rizados".

From Ø 350 (inclusive) upwards, the male endpieces are made with corrugated ends.

Bofill
Since 1892

Tubería para Chimenea Modular de Simple Pared

Single Wall Modular Chimney

bofill.es

SP

Tubería para Chimenea Modular de Simple Pared

Single Wall Modular Chimney

CE

Bofill
Since 1892

Ø80>200

Ø 80 / 100 / 110 / 120 / 125 / 150 / 175 / 200 mm

Acero vitrificado negro brillante
Gloss black glass-lined steel

EN ACERO VITRIFICADO NEGRO BRILLANTE PARA CALDERAS A COMBUSTIBLES SÓLIDOS Y LÍQUIDOS.

APLICACIONES:
Para instalaciones y evacuación de humos provinentes de combustibles sólidos y líquidos.
Para extracción de aires viciados y humos de cocina.

VENTAJAS:
Facilidad de montaje.
Modulos compatibles con la serie BOFILL "Chimenea en acero inoxidable, para calderas a leña, gas propano, gas natural, gasóleo, biogas y pellets, o para extracción" (en este mismo catálogo).
También puede instalarse con la brida BriuE.
Amplia gama de accesorios, que ofrecen soluciones para cualquier instalación.

IN GLOSS BLACK GLASS-LINED STEEL FOR BOILERS USING SOLID AND LIQUID FUELS.

APPLICATIONS:
For installations of solid and liquid.
To vitiated air extraction and cooking fumes.

ADVANTAGES:
Easy assembly.
Sections compatible with the BOFILL, series "Chimney in stainless steel, for boilers using firewood, propane gas, natural gas, heating fuel, biogas or pellets, or for venting" (in this catalogue).
You can install the clamp BriuE.
Wide range of accessories that offer solutions for any installation.

SP

Ø80>200

Tubería para Chimenea Modular de Simple Pared

Single Wall Modular Chimney

Acero vitrificado negro brillante
Gloss black glass-lined steel

Bofill
Since 1892

TVNB
TVNB500

Tubos

Pipes

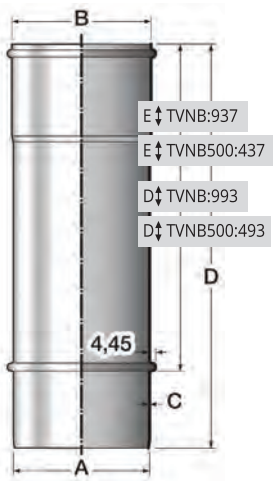

Ø	A ext	B int	C	
80	79,9	80,2	0,5	
100	99,8	100,4	0,5	
110	109,7	110,3	0,5	
120	119,7	120,3	0,5	
125	124,6	125,2	0,5	
150	149,49	150,2	0,5	
175	174,53	175,4	0,5	
200	199,52	200,3	0,5	

Serie 200VT / *200VT series*

Unidades expresadas en mm
Units are in mm

TVNBLL

Tubo con llave

Keyed pipe

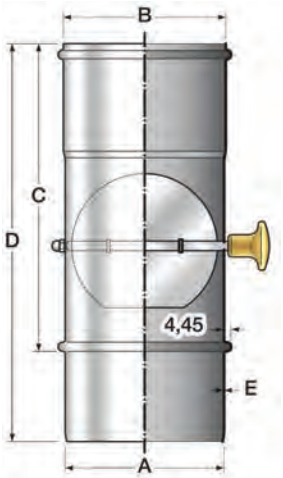

Ø	A ext	B int	C	D	E
80	79,9	80,2	187	243	0,5
100	99,8	100,4	187	243	0,5
110	109,7	110,3	187	243	0,5
120	119,7	120,3	187	243	0,5
125	124,6	125,2	187	243	0,5
150	149,49	150,2	187	243	0,5
175	174,53	175,4	187	243	0,5
200	199,52	200,3	187	243	0,5

Serie 200VT / *200VT series*

Unidades expresadas en mm
Units are in mm

CVNB45

Codo 45º

Elbow 45º

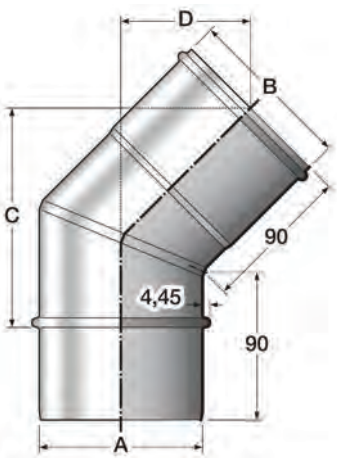

Ø	A ext	B int	C	D	
80	79,9	80,2	120	74,6	
100	99,8	100,4	124,7	77,5	
110	109,7	110,3	130,8	79	
120	119,7	120,3	134,3	80,5	
125	124,6	125,2	136,2	81,2	
150	149,49	150,2	145	85	
175	174,53	175,4	154	88,7	
200	199,52	200,3	162	92	

Serie 200VT / *200VT series*

Unidades expresadas en mm
Units are in mm

SP

Ø80>200

Tubería para Chimenea Modular de Simple Pared

Single Wall Modular Chimney

Acero vitrificado negro brillante
Gloss black glass-lined steel

Bofill
Since 1892

CVNB72

Codo 72º

Elbow 72º

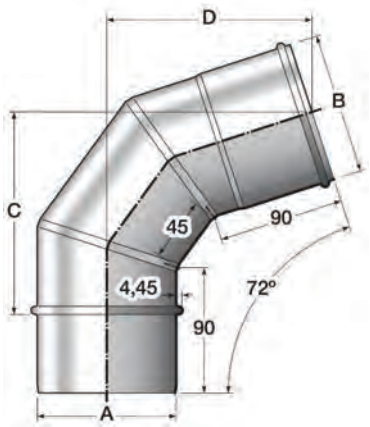

Ø	A ext	B int	C	D	
80	79,9	80,2	132	139	
100	99,8	100,4	141	141	
110	109,7	110,3	146	150	
120	119,7	120,3	151	153	
125	124,6	125,2	153	155	
150	149,49	150,2	165	163	
175	174,53	175,4	177	172	
200	199,52	200,3	189	181	

Serie 200VT / *200VT series*

Unidades expresadas en mm
Units are in mm

CVNB90

Codo 90º

Elbow 90º

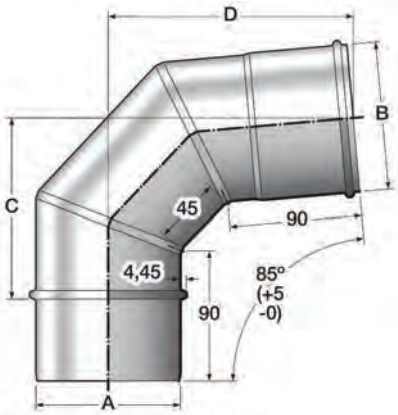

Ø	A ext	B int	B ext	C	C
80	79,9	80,2	81,81	101	161
100	99,8	100,4	102,02	111	171
110	109,7	110,3	111,89	116	176
120	119,7	120,3	121,91	121	181
125	124,6	125,2	126,85	123	183
150	149,49	150,2	151,83	136	196
175	174,53	175,4	177,43	148	208
200	199,52	200,3	202,26	161	221

Serie 200VT / *200VT series*

Unidades expresadas en mm
Units are in mm

TTVNB

Te con tapón

T-piece with cap

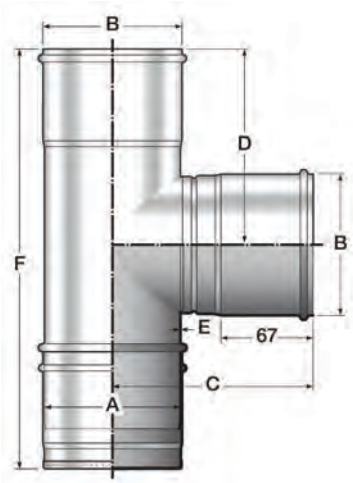

Ø	A ext	B int	C	D	E	F
80	79	80,2	130	125,8	0,5	287
100	99	100,4	140	130,8	0,5	297
110	109	110,3	145	140,8	0,5	317
120	119	120,3	150	146,8	0,5	328
125	124	125,2	152,5	146,3	0,5	328
150	149	150,2	165	162,5	0,5	360
175	174	175,4	177,5	177,5	0,5	372
200	199	200,3	190	185,8	0,5	407

Serie 200VT / *200VT series*

Unidades expresadas en mm
Units are in mm

SP

Ø80>200

Tubería para Chimenea Modular de Simple Pared

Single Wall Modular Chimney

Acero vitrificado negro brillante
Gloss black glass-lined steel

Bofill
Since 1892

MHV

Manguito hembra

Female sleeve

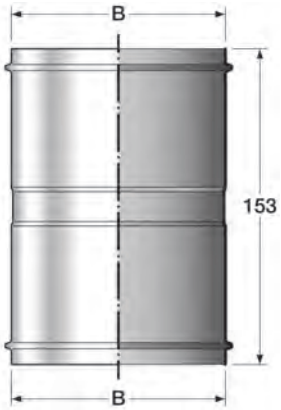

Ø	B int
80	80
100	100
110	110
120	120
125	125
150	150
175	175
200	200

Serie 200VT / *200VT series*

Unidades expresadas en mm
Units are in mm

MMV

Manguito macho

Male sleeve

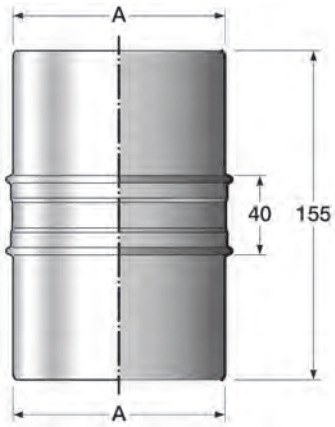

Ø	A ext
80	79
100	99
110	109
120	119
125	124
150	149
175	174
200	199

Serie 200VT / *200VT series*

Unidades expresadas en mm
Units are in mm

RVNB

Ampliación de tubo a tubo

Tube-tube connector

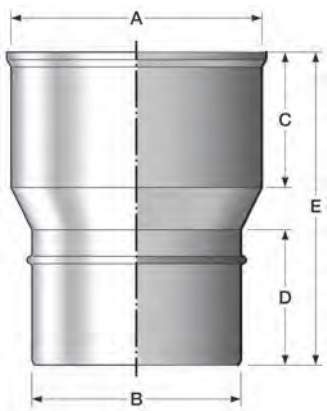

Ø	A	B	C	D	E
100-110	110	100	65	65	135
100-120	120	100	65	65	150
100-125	125	100	70	70	175
110-125	150	110	60	60	130
120-150	150	120	70	70	170
125-150	150	125	70	70	175
140-125	140	125	75	75	185
150-175	175	150	70	70	175
150-200	200	150	70	70	200
175-200	200	175	70	70	175

Serie 200VT / *200VT series*

Unidades expresadas en mm
Units are in mm

SP

Ø80>200

Tubería para Chimenea Modular de Simple Pared

Single Wall Modular Chimney

Acero vitrificado negro brillante
Gloss black glass-lined steel

Bofill
Since 1892

FVNB

Vierteaguas

Flashing

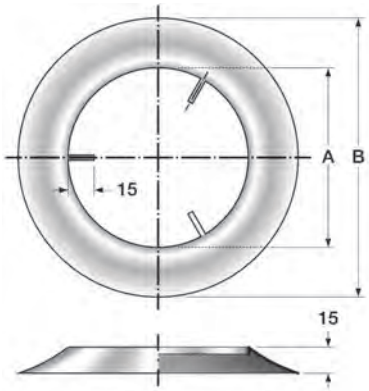

Ø	A	B	
80	88	150	
100	103	160	
110	113	170	
120	123	205	
125	128	210	
150	153	240	
175	178	265	
200	203	285	

Unidades expresadas en mm
Units are in mm

BVNB

Sombrerete universal

Universal pipe cap

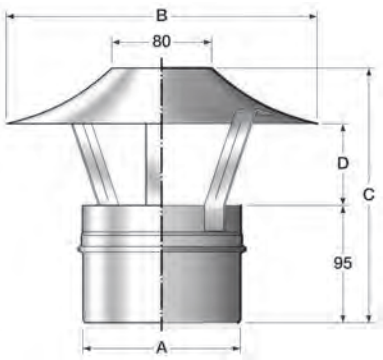

Ø	A	B	C	D	
80	80	150	160	40	
100	100	195	177	50	
110	110	195	180	55	
120	120	250	209	70	
125	125	250	209	70	
150	150	300	225	75	
175	175	350	244	90	
200	200	350	254	100	

Serie 200VT / *200VT series*

Unidades expresadas en mm
Units are in mm

SV

Sombrerete

Cap

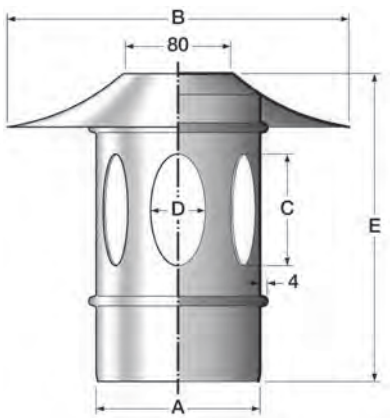

Ø	A	B	C	D	E
80	80	155	82	35	205
100	100	195	82	35	205
110	110	195	90	38	220
120	120	250	100	42	235
125	125	250	90	42	235
150	150	300	100	50	240
175	175	350	104	48	255
200	200	350	110	52	260

Serie 200VT / *200VT series*

Unidades expresadas en mm
Units are in mm

SP

Ø80>200

Tubería para Chimenea Modular de Simple Pared

Single Wall Modular Chimney

Acero vitrificado negro brillante
Gloss black glass-lined steel

Bofill
Since 1892

FT

Ficha técnica

Technical data

Sistema de chimenea modular de simple pared, soldada en su longitud por testa a TIG que garantiza su estanqueidad. La pérdida de carga en su interior es prácticamente nula. Ideal para instalaciones de combustibles líquidos y sólidos. Con el sistema de unión macho/hembra se consigue un encaje ajustado de los elelementos entre sí, obteniéndose una perfecta instalación tanto en tramos verticales como inclinados. Como opción, permite montar la brida de seguridad BRIUE entre los módulos.
Los módulos de esta chimenea son compatibles (en sus diámetros correspondientes) con los de la "Chimenea en acero inoxidable, para calderas a leña, gas propano, gas natural, gasóleo, biogas y pellets, o para extracción" (en este mismo catálogo).

Single wall modular chimney, TIG welded lengthwise to guarantee seal. Draft loss inside is virtually nil. Ideal for liquid and solid fuel installations. With the male/female joint system, the parts fit together tightly for optional installation of both vertical and sloping lengths. As an option, it possible to mount the BRIUE locking band between sections.
This chimneys's sections are compatible (in their corresponding diameters) with those of the "Chimney in stainless steel, for boilers using firewood, propane gas, natural gas, heating fuel, biogas or pellets, or for venting" (in this catalogue).

Diámetros - *Diameters*:	80-100-110-120-125-150-175-200
Material - *Material*:	Acero 0,5 mm (EN 10209) vitrificado a 900º y 100u mín. de espesor (norma UNE 123001) 0,5 mm glass-lined steel (EN 10209), vitrified at 900ºC and 100u min. thickness (UNE 123001)
Tipo de unión-*Coupling*:	macho-hembra-*male-female* (opcional con brida BRIUE- *optional BRIUE locking band*)
Tipo de combustible-*Fuel type*:	Combustibles sólidos y líquidos / *Solid and liquid fuets*
Temperatura de trabajo-*Work temperature:* 600ºC	

Designación según norma EN 1856-2-*Designation according to norm EN 1856-2*:

Conducto de unión - *Connecting conduit:* 0099/CPR/A71/0090
T600-N1-W-V2-L80100-G-800
T600-N1-W-V2-L80100-G-800

Conformidad-*Conformity*:

norma EN 1856-2:2009 (EN 1856-1:2009)

Certificación-*Certification*:

CE

SP

Ø80>200

Tubería para Chimenea Modular de Simple Pared

Single Wall Modular Chimney

Acero vitrificado negro brillante
Gloss black glass-lined steel

Bofill®
Since 1892

Acero vitrificado negro brillante
Gloss black glass-lined steel

EN ACERO VITRIFICADO NEGRO BRILLANTE PARA CALDERAS A COMBUSTIBLES SÓLIDOS Y LÍQUIDOS.

IN GLOSS BLACK GLASS-LINED STEEL FOR BOILERS USING SOLID AND LIQUID FUELS.

Bofill
Since 1892

Tubería para Chimenea Modular de Simple Pared

Single Wall Modular Chimney

bofill.es

SP

Tubería para Chimenea Modular de Simple Pared

Single Wall Modular Chimney

Bofill
Since 1892

Ø80>100

Ø 80 / 100 mm

Acero vitrificado negro mate
Matt black glass-lined steel

EN ACERO VITRIFICADO NEGRO MATE PARA CALDERAS A COMBUSTIBLES SÓLIDOS Y LÍQUIDOS.

APLICACIONES:
Para instalaciones y evacuación de humos provinentes de combustibles sólidos y líquidos.
Para extracción de aires viciados y humos de cocina.

VENTAJAS:
Facilidad de montaje.
Modulos compatibles con la serie BOFILL "Chimenea en acero inoxidable, para calderas a leña, gas propano, gas natural, gasóleo, biogas y pellets, o para extracción" (en este mismo catálogo).
También puede instalarse con la brida BriuE.
Amplia gama de accesorios, que ofrecen soluciones para cualquier instalación.

IN MATT BLACK GLASS-LINED STEEL FOR BOILERS USING SOLID AND LIQUID FUELS.

APPLICATIONS:
For installations of solid and liquid.
To vitiated air extraction and cooking fumes.

ADVANTAGES:
Easy assembly.
Sections compatible with the BOFILL, series "Chimney in stainless steel, for boilers using firewood, propane gas, natural gas, heating fuel, biogas or pellets, or for venting" (in this catalogue).
You can install the clamp BriuE.
Wide range of accessories that offer solutions for any installation.

SP

Ø80>100

Tubería para Chimenea Modular de Simple Pared

Single Wall Modular Chimney

Acero vitrificado negro mate
Matt black glass-lined steel

Bofill
Since 1892

TVNM310
TVNM310500

Tubos

Pipes

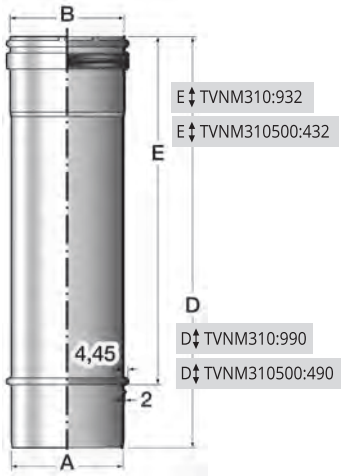

Ø	A ext	B int		
80	80,1	82,7		
100	100,1	102,7		

Unidades expresadas en mm
Units are in mm

CVNM31045

Codo 45º

Elbow 45º

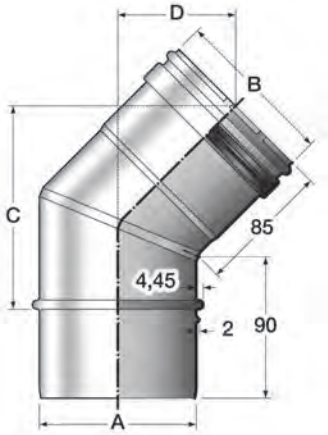

Ø	A ext	B int	C	D
80	80,1	82,7	126	74
100	100,1	102,7	133	77

Unidades expresadas en mm
Units are in mm

CVNM31090

Codo 90º

Elbow 90º

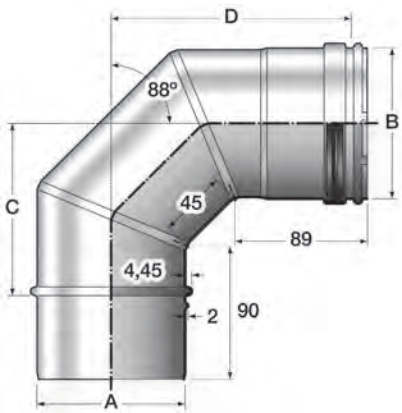

Ø	A ext	B int	C	D
80	80,1	82,7	107	161
100	100,1	102,7	117	171

Unidades expresadas en mm
Units are in mm

SP

Ø80>100

Tubería para Chimenea Modular de Simple Pared

Single Wall Modular Chimney

Acero vitrificado negro mate
Matt black glass-lined steel

Bofill
Since 1892

TTVNM310

Te 90º con tapón

T-piece 90º with cap

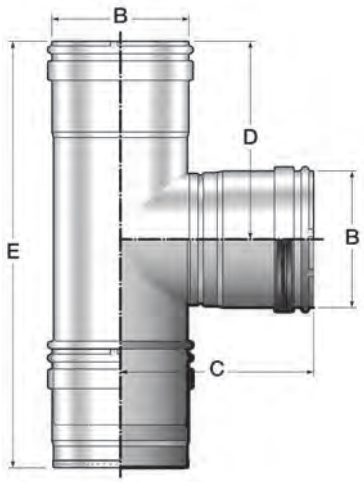

Ø	B int	C	D	E
80	82,7	130	125,8	287
100	102,7	140	130,8	297

Unidades expresadas en mm
Units are in mm

MHVNM310

Manguito hembra

Female sleeve

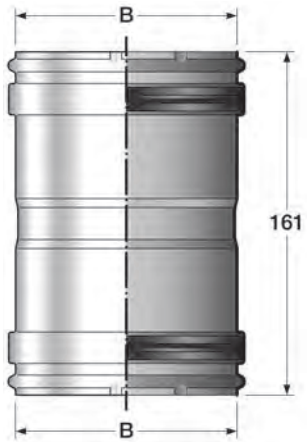

Ø	B int
80	82,7
100	102,7

Unidades expresadas en mm
Units are in mm

MMVNM310

Manguito macho

Male sleeve

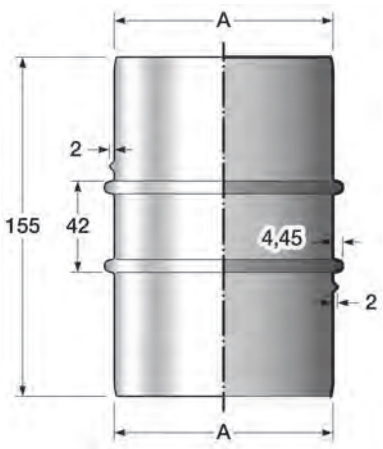

Ø	A int
80	80,1
100	100,1

Unidades expresadas en mm
Units are in mm

SP

Ø80>100

Tubería para Chimenea Modular de Simple Pared

Single Wall Modular Chimney

Acero vitrificado negro mate
Matt black glass-lined steel

Bofill
Since 1892

FVNM

Vierteaguas

Flashing

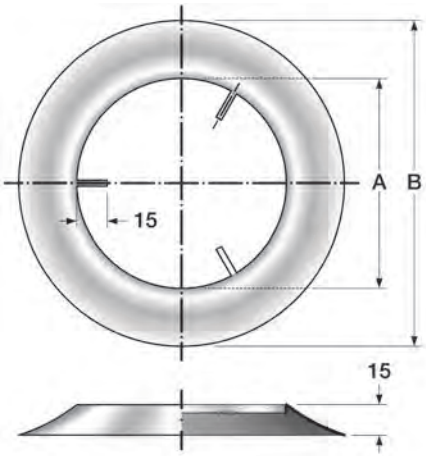

Ø	A	B	
80	88	150	
100	103	160	

Unidades expresadas en mm
Units are in mm

SUVNM310

Sombrerete universal

Universal pipe cap

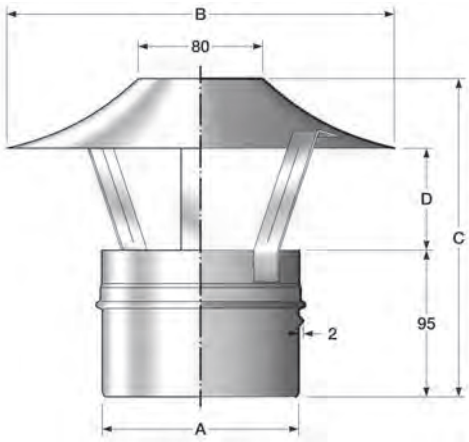

Ø	A	B	C	D
80	80,1	150	160	40
100	100,1	195	177	50

Unidades expresadas en mm
Units are in mm

SP

Ø80>100

Tubería para Chimenea Modular de Simple Pared

Single Wall Modular Chimney

Acero vitrificado negro mate
Matt black glass-lined steel

Bofill
Since 1892

FT

Ficha técnica

Technical data

Sistema de chimenea modular de simple pared, soldada en su longitud por testa a TIG que garantiza su estanqueidad. La pérdida de carga en su interior es prácticamente nula. Ideal para instalaciones de combustibles líquidos y sólidos. Con el sistema de unión macho/hembra se consigue un encaje ajustado de los elelementos entre sí, obteniéndose una perfecta instalación tanto en tramos verticales como inclinados. Como opción, permite montar la brida de seguridad BRIUE entre los módulos.
Los módulos de esta chimenea son compatibles (en diámetros 80 y 100) con los de la "Chimenea estanca en acero inoxidable, para calderas condesación y pellets" (en otro catálogo).

Single wall modular chimney, TIG welded lengthwise to guarantee seal. Draft loss inside is virtually nil. Ideal for liquid and solid fuel installations. With the male/female joint system, the parts fit together tightly for optional installation of both vertical and sloping lengths. As an option, it possible to mount the BRIUE locking band between sections.
This chimneys's sections are compatible (in 80 and 100 mm diameters) with those of the "Sealed chimney in stainless steel for gas boilers, condensing and pellet boilers" (in another catalogue).

Diámetros - *Diameters*:	80-100
Material - *Material*:	Acero 0,5 mm (EN 10209) vitrificado a 900º y 100u mín. de espesor (norma UNE 123001) 0,5 mm glass-lined steel (EN 10209), vitrified at 900ºC and 100u min. thickness (UNE 123001)
Tipo de unión-*Coupling*:	macho-hembra con sistema estanco tipo "Clic" *Male-female with press-on airtight system*
Tipo de combustible-*Fuel type*:	Combustibles sólidos y líquidos, gas y pellets / *Solid and liquid, fuels gas and pellets* (leña, gasóleo, gas natural, pellets, etc.) - *(Firewood, heating fuel, natural gas, pellets)*
Temperatura de trabajo-*Work temperature:*	600ºC sin junta de silicona / without silicona joint 200ºC con junta de silicona / with silicona joint
Sistema-*System:*	Balanced Flue

Designación según norma EN 1856-2-*Designation according to norm EN 1856-2*:

Conducto de unión - *Connecting conduit:* 0099/CPR/A71/0089
T200-P1-W-V2-L80080-0-30M
T200-P1-W-V2-L80100-0-30M
T600-N1-D-V2-L80080-G-800
T600-N1-D-V2-L80100-G-800

Conformidad-*Conformity*:

norma EN 1856-2:2009

Certificación-*Certification*:

CE

SP

Tubería para Chimenea Modular de Simple Pared

Single Wall Modular Chimney

Elementos interior vertical

Elements vertical interior

Bofill
Since 1892

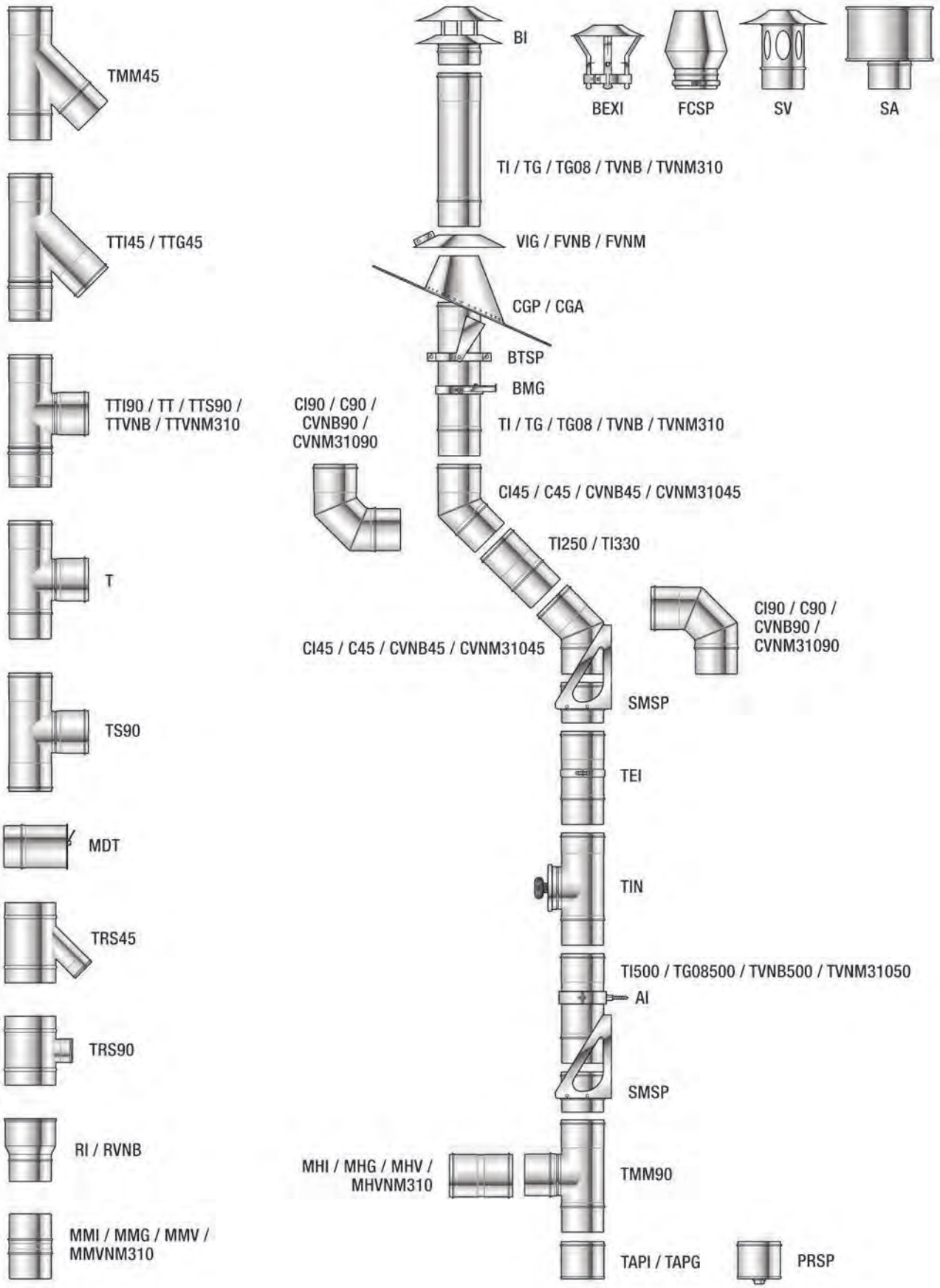

SP

Tubería para Chimenea Modular de Simple Pared

Single Wall Modular Chimney

Elementos exterior vertical

Elements vertical exterior

Bofill
Since 1892

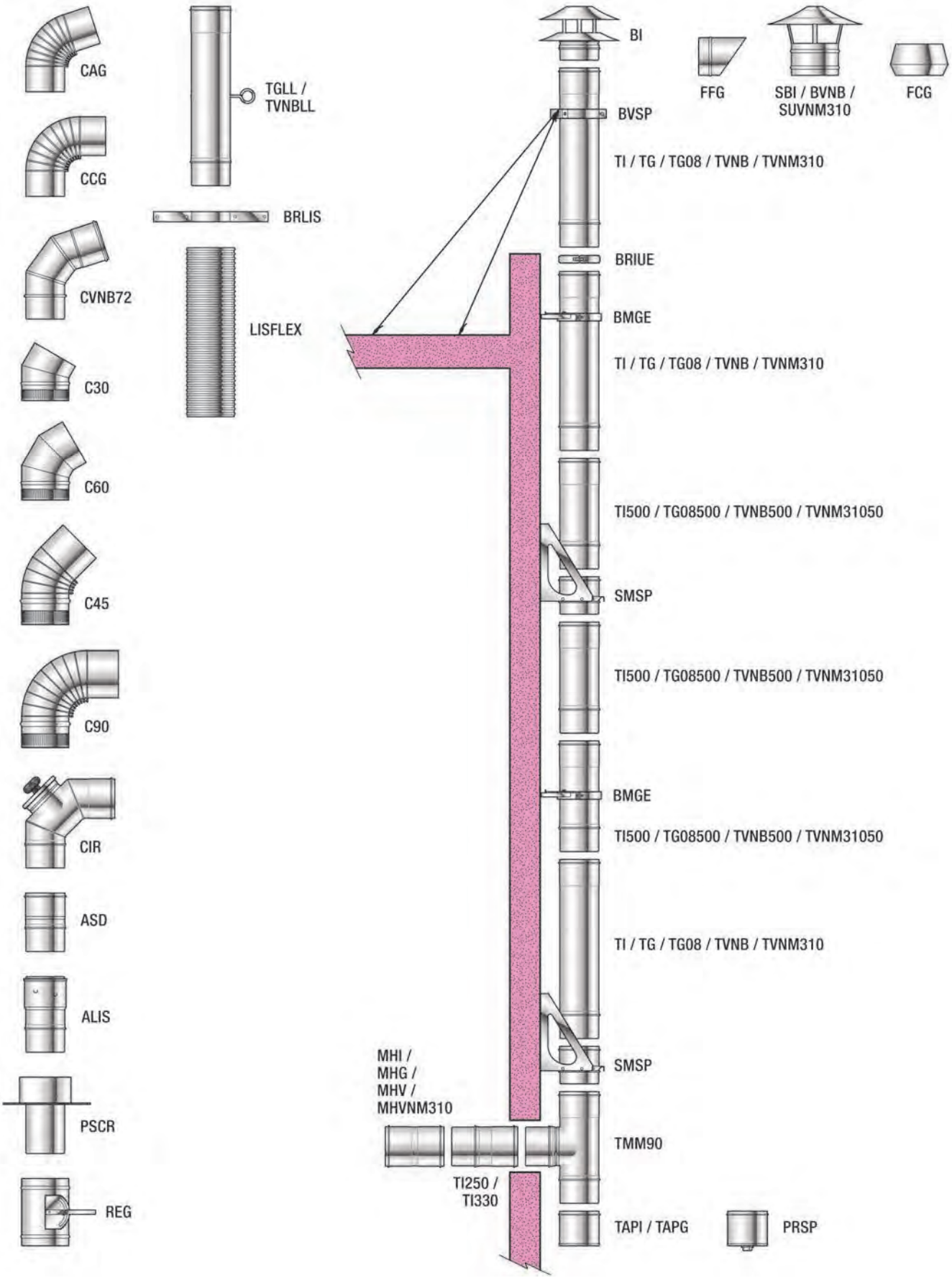

SP

Tubería para Chimenea Modular de Simple Pared

Single Wall Modular Chimney

Bofill
Since 1892

IM

Instrucciones de montaje

Instructions of assembly

Para instalar correctamente una chimenea es necesario seguir las siguentes recomendaciones básicas:

1- La tubería tiene que colocarse en el correcto sentido de los humos, según la flecha indicadora hacia arriba.

2- Para el correcto acoplamiento de los elementos, acoplar macho-hembra y añadir la brida de unión (BRIU) con cierre de seguridad que cada elemento ya lleva incluido.

3- Si hay que atravesar un tejado, colocar un cubrechimineas (CGP o CGA) con el correspondiente vierteaguas (VIG) sellados con silicona.

4- Para la inspección y limpieza o facilitar el acceso al conducto interior, instalar una te de inspección (TIN temperatura máxima 200º).

Para sujetar y asegurar una correcta instalación:

1- Colocar siempre un soporte mural (SMSP) con los laterales hacia arriba al inicio de la instalación y otro cada 10 metros, de tubería vertical o después de un codo, una te o un elemento extensible. Para diámetros superiores a 300 mm colocar otro soporte mural cada 5 m.

2- Colocar una brida mural (BMGE en caso EXTERIOR y una BMG o AI en caso INTERIOR) cada 4 metros en tramos verticales y cada 1,5 metros en tramos horizontales para las chimeneas de Ø 80 a 300 mm y cada 2,5 metros para las de mayor diámetro.

3- Colocar una brida de vientos (BVSP) en caso que la chimenea salga más de 1,5 metros de la coronación del tejado.

In order to install correctly a chimney it is necessary to follow some basic recommendations:

1- The pipe must be installed in the correct sense of the smoke, according to the indicating arrow upwards.

2- For the correct connection of the elements, connect male-female and add the union clamp (BRIUE) that each element takes included.

3- In case of cross a tile roof, place a chimney sleeve (CGP or CGA) with the corresponding flashing (VIG) sealed with silicone.

4- For inspecting or cleaning or to make access to the flue pipe easier, install an inspection T-piece (TIN, maximum temperature 200ºC)

In order to hold and to assure a correct installation:

1- Place always a mural support (SMSP) with the laterals upwards at the beginning of the installation and another one each 10 meters of vertical pipe or after an elbow, a tee or a telescopic element. For diameters above 300 mm, place another mural support every 5 m.

2- Place a mural bracket (BMGE if OUTSIDE and BMG or AI if INSIDE) each 4 meters in vertical sections and each 1,5 meters in horizontal sections for chimneys between Ø 80 and Ø 300 mm and each 2,5 meters for bigges diameters.

3- Place a wind clamp (BVSP) in case the chimney leaves more than 1,5 meters the top of the tile roof.

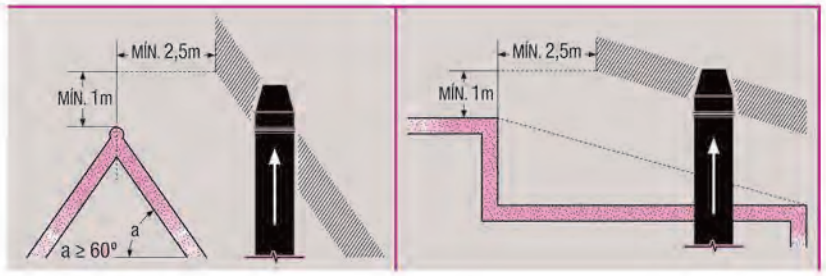

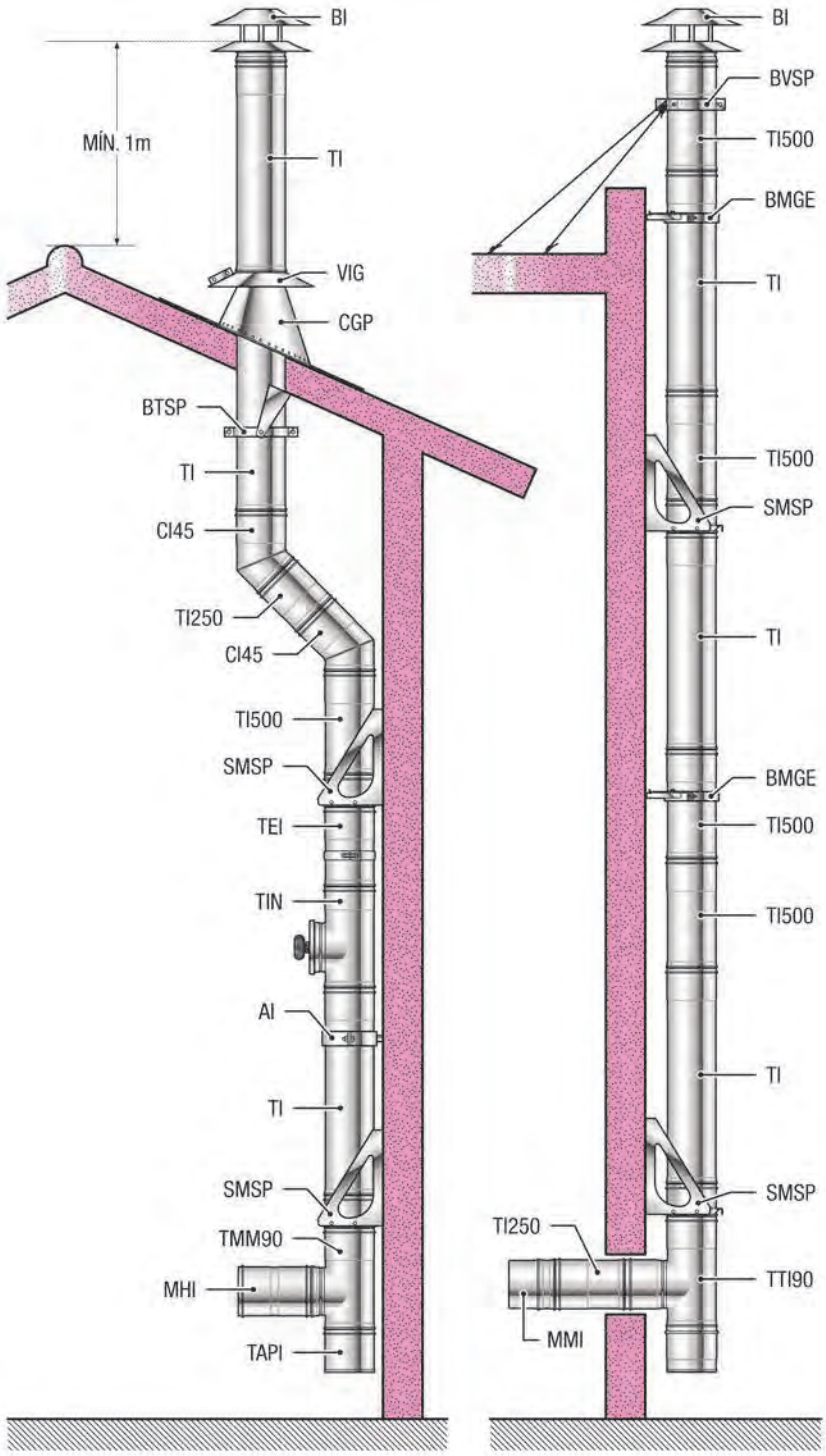

SP

Tubería para Chimenea Modular de Simple Pared

Single Wall Modular Chimney

Cálculo de medidas y desviaciones en grados

Calculation ti deflect in degree and sizes

Bofill
Since 1892

45º
2 CI45

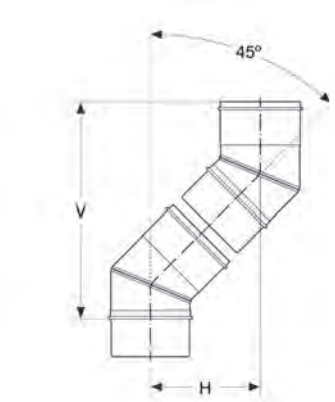

Ø	V	H
80	244	101
100	258	107
110	268	113
120	272	112
125	276	114
130	279	115
140	286	118
150	293	121
160	300	124
175	311	129
180	315	130
200	329	136
250	364	151
300	399	165

45º
2 CI45 + 1 TI250

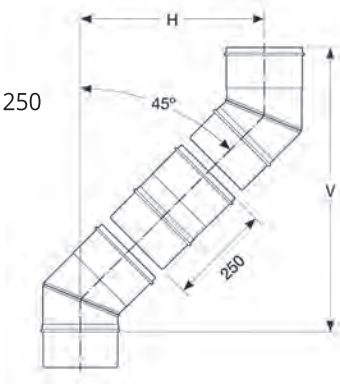

Ø	V	H
80	375	232
100	390	238
110	400	241
120	404	244
125	407	246
130	411	247
140	418	250
150	425	253
160	432	256
175	443	260
180	446	262
200	460	267
250	496	282
300	531	297

2 CI45 + 1 TI500

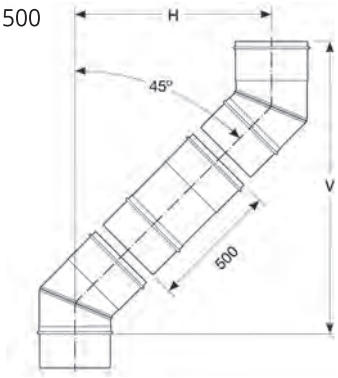

Ø	V	H
80	552	409
100	566	415
110	576	418
120	580	421
125	584	422
130	588	424
140	595	427
150	602	430
160	609	432
175	619	436
180	623	438
200	637	444
250	672	459
300	708	473

2 CI45
+ 1 TI1000

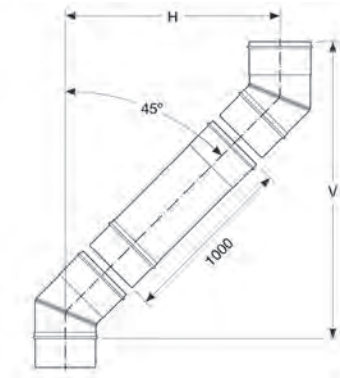

Ø	V	H
80	907	763
100	920	768
110	930	775
120	934	774
125	938	776
130	941	777
140	948	780
150	955	783
160	962	786
175	973	790
180	976	792
200	991	798
250	1026	812
300	1061	827

2 CI45

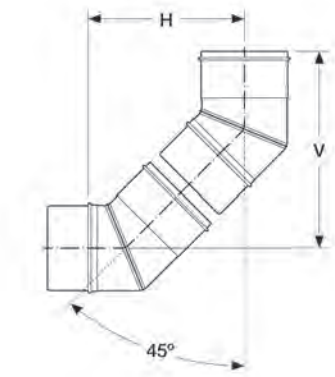

Ø	V	H
80	202	142
100	212	152
110	220	160
120	222	162
125	225	165
130	227	167
140	232	172
150	237	177
160	242	182
175	250	190
180	252	192
200	262	202
250	287	227
300	312	252

2 CI45
+ 1 TI250

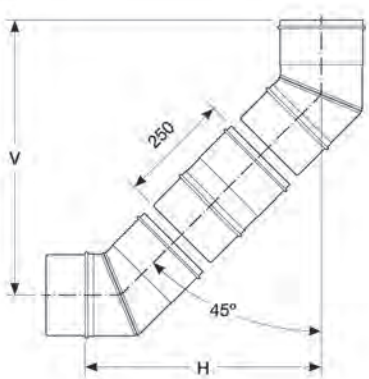

Ø	V	H
80	334	274
100	344	284
110	352	292
120	354	294
125	356	296
130	359	299
140	364	304
150	369	309
160	374	314
175	381	321
180	384	324
200	394	334
250	419	359
300	444	384

2 CI45
+ 1 TI500

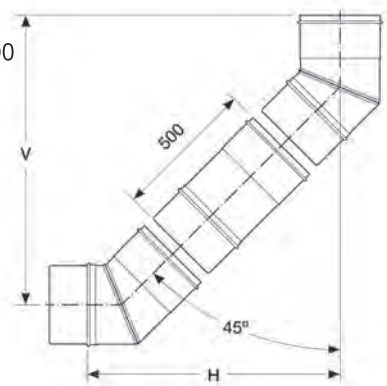

Ø	V	H
80	511	451
100	521	461
110	529	469
120	531	471
125	533	473
130	536	476
140	541	481
150	546	486
160	551	491
175	558	498
180	561	501
200	571	511
250	596	536
300	621	561

2 CI45
+ 1 TI1000

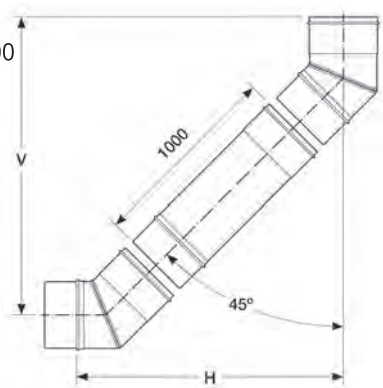

Ø	V	H
80	864	804
100	874	814
110	883	822
120	884	824
125	887	827
130	889	829
140	894	834
150	899	839
160	904	844
175	912	852
180	914	854
200	924	864
250	949	889
300	974	914

Otros productos

Other products

Tubería para Chimenea Modular de Doble Pared, en acero inoxidable, cobre electrolítico o acero galvanizado, para calderas estancas, estufas y hogares a gas y estufas de Biomasa o para extracción. Ø 80/300 A 350/700 mm.

Tuberia para Chimeneas colectivas, para calderas atmosféricas, calderas estancas de doble pared, calderas estancas de triple pared. Ø 150/300 A mm.

Tubería para Chimenea Modular de Doble Pared Concéntrica, en acero inoxidable AISI 316L para calderas estancas, estufas y hogares a gas y estufas de pellets/Biomasa. Ø 80/125 A 150/200 mm.

Línea Leña. Tubería de acero pintada negro mate 400º C. Conductos de humo fabricados para instalaciones interiores con acero aluminizado. Ø de 130 a 200 mm.

Tubería en Polipropileno. Soluciones en Kit. Tubería concéntrica en polipropileno, Tubería concéntrica con tubería flexible, Tubería de simple pared.

***Double wall isolated modular chimney**, in stainless steel, electrolytic copper or galvanized steel, for watertight boilers, stoves and gas stoves and biomass stoves or for extraction. Ø 80/300 A 350/700 mm.*

***Pipe for collective chimneys**, for atmospheric boilers, double wall watertight boilers, triple wall watertight boilers. Ø 150/300 A mm.*

***Concentric double wall modular chimney**, in stainless steel AISI 316L for system boilers, gas heaters and fireplaces, and pellets/biomass heaters. Ø 80/125 A 150/200 mm.*

***Firewood Line. Matt black painted steel pipe 400ºC**. For interior installations. Ø de 130 a 200 mm*

***Polypropylene pipe. Kit solutions.** Concentric Pipe polypropylene, pipe concentric coiled tubing, single wall pipe.*

bofill.es

Este documento es únicamente informativo y no tiene carácter contractual.
Con la voluntad de mejorar constantemente sus productos, BOFILL se
reserva el derecho de modificar sin previo aviso la información aquí expuesta.

This document is for information only and does not constitute a contract.
Driven by goal to constantly improve its products, BOFILL reserves the right to
change the information griven here without prior notice.

Este documento es únicamente informativo y no tiene carácter contractual. Con la voluntad de mejorar constantemente sus productos, BOFILL se reserva el derecho de modificar sin previo aviso la información aquí expuesta.

This document is for information only and does not constitute a contract. Driven by goal to constantly improve its products, BOFILL reserves the right to change the information griven here without prior notice.

www.bofill.es

em_tdc: maideu.com 11.2016

Bofill®

F.F.BOFILL, SA
Polígono industrial Vilaseca, s/n - Apartado de Correos nº45
ES 08571 Sant Vicenç de Torelló (Barcelona) SPAIN
TEL. 0034 93 859 35 11 - FAX. 0034 93 859 33 00
ventas@ffbofill.com - www.bofill.es
Coord. UMT: 42º 03' 38, 11" N - 2º 15' 41,32" E